Dalis: **Konstrukcijų**

Tomas: **0**

Laida: **0**

Objektas: **Administracinės paskirties pastatas (unikalus Nr. 4400-1767-7948), adresu Plungė, A. Jucio g. 9**

Stadija: **Statinio ekspertizė**

BALTŲ BŪSTAS
Kvalifikacijos atestatas Nr. 7402

Užsakovas:

VĮ Turto bankas

Pareigos	Parašas	V. Pavardė
Direktorius		R. Mockus
SEV, SDEV (konstrukcijų) atestato Nr. 6771, 22975		R. Mockus
SPDV (konstrukcijų), atestato Nr. 30314		T. Roller

Objekto Nr. **25-44E**

Markė **SE**

Data **2025-03**

TURINYS

1.	Techninė specifikacija (užduotis)	-	3 psl.
2.	Statinio ekspertizės aktas Nr. 25-44E:		
	I. Statinio dalinės ekspertizės priežastis	-	4 psl.
	II. Statinio dalinės ekspertizės tikslas	-	4 psl.
	III. Statinio dalinės ekspertizės atlikimas	-	4-6 psl.
	IV. Bendrieji statinio rodikliai	-	6 psl.
	V. Statinio tyrimams panaudoti įrankiai (prietaisai)	-	6-7 psl.
	VI. Statinio konstrukcijų (stogo) techninės būklės vertinimas ir laikomosios galios skaičiavimas	-	7-17 psl.
	VII. Statinio dalinės ekspertizės privalomos pastabos	-	17 psl.
	VIII. Statinio dalinės ekspertizės išvados	-	17 psl.
3.	Foto fiksacijos	-	18-22 psl.
4.	Ištraukos iš konstrukcijų katalogų [3.1.24]-[3.1.26]	-	23-31 psl.
5.	Nekilnojamojo turto registro duomenų bazės išrašas	-	32-38 psl.
6.	Įsakymas dėl vadovų skyrimo	-	39 psl.
7.	Ištraukos iš įmonių ir statybos specialistų kvalifikacijos atestatų ir teisės pripažinimo dokumentų registrų	-	40-43 psl.
8.	Privalomasis civilinės atsakomybės draudimas	-	44-45 psl.

TECHNINĖ SPECIFIKACIJA (UŽDUOTIS)
STOGŲ KONSTRUKCIJŲ EKSPERTIZĖS PASLAUGŲ PIRKIMUI

1. Užsakovas: Valstybės įmonė Turto bankas
2. Objekto pavadinimas: Stogų konstrukcijų ekspertizės paslaugos, prieš įrengiant saulės jėgaines ant pastatų stogų.
3. Tikslas: nustatyti stogų laikančiųjų konstrukcijų techninę būklę ir laikomąją galią. Būtina ištirti visus stogus. Atlikus vertinimą pateikti ekspertizės išvadas nurodant maksimalią stogo apkrovą kilogramais į kvadratinį metrą, būtina pateikti ir išsamius, išvadas pagrindžiančius skaičiavimus.
4. Statinių konstrukcijų įvertinimas atliekamas vadovaujantis galiojančiais statybos techniniais reglamentais, kitais statybų teisės aktais, standartais, statybos ir specialiųjų privalomųjų normatyvinių statybos techninių dokumentų reikalavimais bei kitais galiojančiais teisės norminiais aktais.
5. Paslaugos Tiekėjas privalo fiziškai apžiūrėti ir įvertinti ar esamų pastatų konstrukcijos gali būti apkrautos papildoma saulės fotovoltinių jėgainių apkrova, įvertinti normines vėjo, sniego ir kitas apkrovas. Ekspertizės metu ekspertas papildomai įvertina stogo būklę ir išvadoje pateikia rekomendaciją dėl poreikio stogą renovuoti/atnaujinti prieš įrengiant saulės modulius.
6. Tiekėjas objekto vizitą privalo suderinti su Užsakovu bent prieš 5 kalendorines dienas.
7. Stogo konstrukcijų ekspertizė atliekama:

Unikalus pastato numeris	**Adresas**	**Kontaktinis asmuo**
4400-1767-7948	**Plungė, A. Jucio g. 9**	Domas Šukys domas.sukys@turtas.lt +37066936144

8. Statinių stogų konstrukcijų ekspertizė ir vertinimas turi apimti:

a) Bendrą pastato (jo dalies) konstrukcijų apibūdinimą;
b) Statinio tyrimams panaudotų įrankių aprašymą (nurodant metrologinių patikrų datą, numerį);
c) Tiekėjo kvalifikuotų ekspertų atliktą išsamų skaičiavimą ir įvertinimą, kokia leidžiama maksimali statinio stogo konstrukcijų papildoma apkrova. Atlikus skaičiavimus, tiekėjas turi nurodyti, kokio dydžio skaičiuojamosios apkrovos negalima viršyti saulės jėgainės rangovui;
d) Konstrukcijų apžiūros rezultatų aprašymą, schemas;
e) Esamos stogo dangos būklės aprašymą ir jo remonto būtinumo rekomendacijas;
f) Tyrimo išvadas, rekomendacijas;
g) Tiriamų mazgų faktinę fotofiksaciją.

10. Užsakovas pateiks Tiekėjui turimą projektinę dokumentaciją (jei turima), kadastrinių matavimų bylas, nekilnojamojo turto registro duomenų bazės išrašus. Pažymėtina, kad ne visa projektinė dokumentacija yra išlikusi, tad Teikėjui rengiant ekspertizes, privaloma vietoje atlikti pastatų apžiūras, reikalingus tyrimus.
11. Tiekėjas parengęs ekspertizę turės pateikti statinio (dalies) ekspertizės rangovo civilinės atsakomybės privalomojo draudimo liudijimą.
12. Tiekėjas parengęs ekspertizę turi pateikti ataskaitas tiek popierine, tiek skaitmenine forma (PDF, DWG, XLS, jei yra skaičiavimai).

STATINIO DALINĖS EKSPERTIZĖS AKTAS Nr. 25-44E

Plungė, 2026-03-12 (pradėtas rašyti)

ĮŽANGINĖ DALIS

I. STATINIO DALINĖS EKSPERTIZĖS PRIEŽASTIS

Statinio ekspertizė atlikta VĮ „Turto bankas“ užsakymu, vadovaujantis STR 1.04.04:2017 „Statinio projektavimas, projekto ekspertizė“ 74 punktu, remiantis 2025 m. gruodžio 29 d. statinio dalinės ekspertizės paslaugų sutartimi Nr. CPO370649.

II. STATINIO DALINĖS EKSPERTIZĖS TIKSLAS

Remiantis 2025 m. gruodžio 29 d. statinio dalinės ekspertizės paslaugų sutarties Nr. CPO370649 technine specifikacija (užduotimi), reikia atlikti administracinės paskirties pastato (unikalus Nr. 4400-1767-7948), adresu Plungė, A. Jucio g. 9, stogų dalinę ekspertizę, vadovaujantis statybos techninio reglamento STR 1.04.04:2017 „Statinio projekto ekspertizė ir statinio ekspertizė“ 74 punktu. Ekspertizės tikslas:

2.1. Nustatyti stogų laikančiųjų konstrukcijų techninę būklę ir laikomąją galią. Būtina ištirti visus stogus. Atlikus vertinimą pateikti ekspertizės išvadas nurodant maksimalią stogo apkrovą kilogramais į kvadratinį metrą, būtina pateikti ir išsamius, išvadas pagrindžiančius skaičiavimus.

III. STATINIO DALINĖS EKSPERTIZĖS ATLIKIMAS

3.1. Statinio dalinė ekspertizė atlikta vadovaujantis:

3.1.1. Lietuvos Respublikos Statybos įstatymu.

3.1.2. 2011 m. kovo 9 d. Europos Parlamento ir Tarybos Reglamentu (ES) Nr. 305/2011.

3.1.3. STR 1.04.04:2017 „Statinio projektavimas, projekto ekspertizė“.

3.1.4. STR 1.03.01:2016 „Statybiniai tyrimai. Statinio avarija“.

3.1.5. STR 1.01.03:2017 „Statinių klasifikavimas“.

3.1.6. STR 2.02.02:2004 „Visuomeninės paskirties statiniai“.

3.1.7. STR 2.01.01(1):2005 „Esminis statinio reikalavimas. Mechaninis atsparumas ir pastovumas“.

3.1.8. STR 2.01.12:2024 „Statybų klimatologija“.

3.1.9. STR 2.05.03:2003 „Statybinių konstrukcijų projektavimo pagrindai“.

3.1.10. STR 2.05.05:2005 „Betoninių ir gelžbetoninių konstrukcijų projektavimas“.

3.1.11. STR 2.04.01:2018 „Pastatų atitvaros. Sienos, stogai, langai ir išorinės įėjimo durys“.

3.1.12. 2003 m. gegužės 15 d. LR Aplinkos ministro įsakymas Nr. 233.

3.1.13. STR 2.05.04:2003 „Poveikiai ir apkrovos“.

3.1.14. LST EN 13018:2016 en „Neardomieji bandymai. Apžiūrimoji kontrolė. Bendrieji principai“.

3.1.15. LST EN 12504-2:2021 en „Betono bandymas konstrukcijose. 2 dalis. Neardomieji bandymai. Atšokimo rodiklio nustatymas“.

3.1.16. LST EN 13791:2019 en „Konstrukcijų ir surenkamųjų betoninių komponentų gniuždomojo stiprio vertinimas darbų vietoje“.

3.1.17. LST EN 206:2013+A2:2021 lt „Betonas. Specifikacija, eksploatacinės savybės, gamyba ir atitiktis“.

3.1.18. LST 1512:1:1998 „Gelžbetoninės konstrukcijos. Neardomieji bandymai. Armatūros apsauginio betono sluoksnio storio, armatūros skersmens ir jos išdėstymo nustatymas magnetiniu metodu“.

3.1.19. BS 1881-204:1988 „Testing concrete. Recommendations on the use of electromagnetic covermeters“.

3.1.20. LST EN 1990:2004 lt „Eurokodas. Konstrukcijų projektavimo pagrindai“.

3.1.21. LST EN 1991-1-1:2004 lt „Eurokodas 1. Poveikiai konstrukcijoms. 1-1 dalis. Bendrieji poveikiai. Tankiai, savasis svoris, pastatų naudojimo apkrovos“.

3.1.22. LST EN 1991-1-3:2004 lt „Eurokodas 1. Poveikiai konstrukcijoms.1-3 dalis. Bendrieji poveikiai. Sniego apkrovos“.

3.1.23. LST EN 1992-1-1:2005 „Eurokodas 2. Gelžbetoninių konstrukcijų projektavimas. 1-1 dalis. Bendrosios ir pastatų taisyklės“.

3.1.24. UAB „Perdanga“ konstrukcijų katalogas.

3.1.25. Серия 1.020-1/83. Конструкции каркаса межвидового применения для многоэтажных общественных зданий, производственных и вспомогательных зданий промышленных предприятий. Выпуск 3-1. Ригели высотой 450 мм пролетом 3,0; 6,0 и 7,2 м для опирания многопустотных плит перекрытия. Рабочие чертежи.

3.1.26. Серия 1.041.1-2. Сборные железобетонные многопустотные плиты перекрытий многоэтажных общественных зданий, производственных и вспомогательных зданий промышленных предприятий:

3.1.26.1. Выпуск 1. Плиты длиной 5650 мм с предварительно напрягаемой арматурой из стали классов Ат IVC и Ат V, из тяжелого и легкого бетонов. Рабочие чертежи.

3.1.26.2. Выпуск 5. Плиты длиной 2650 мм с арматурой из стали класса А-III, из тяжелого и легкого бетонов. Рабочие чертежи.

3.1.27. Bei kitais statybos techniniais reglamentais. Toliau ekspertizės tekste nuorodos į šiuos dokumentus žymimos [ ], o tekstas kabutėse „ “ - ištraukos iš šių dokumentų.

3.2. Atliekant statinio ekspertizę:

3.2.1. Susipažinta su pateiktais administracinės paskirties pastato (unikalus Nr. 4400-1767-7948), adresu Plungė, A. Jucio g. 9, dokumentais:

1) Užsakovo pateiktomis statinio projekto ištraukomis;

2) nekilnojamojo daikto kadastro duomenų byla;

3) nekilnojamojo turto registro duomenų bazės išrašu (ištraukas žiūrėti šios ekspertizės 32-38 puslapiuose).

3.2.2. 2026 m. kovo 12 d. buvo atlikta administracinės paskirties pastato (unikalus Nr. 4400-1767-7948), adresu Plungė, A. Jucio g. 9, stogų laikančiųjų konstrukcijų apžiūra, matavimai, tyrimai, bandymai, foto fiksacijos (žiūrėti šios ekspertizės nuotraukas Nr. 1-10). Atliekant apžiūrą dalyvavo Užsakovo atstovas, UAB „Baltų būstas“ statinio ekspertizės vadovas, statinio dalies (konstrukcijų) ekspertizės vadovas Rimantas Mockus ir eksperto padėjėjai Tomas Roller ir Rimantas Mockus (j.).

IV. BENDRIEJI STATINIO RODIKLIAI

(pagal 2025-11-10 nekilnojamojo turto registro duomenų bazės išrašą)

4.1. **Administracinis pastatas:**

4.1.1. Statinio unikalus Nr. 4400-1767-7948.

4.1.2. Pažymėjimas plane: 1B3/gb.

4.1.3. Pastato paskirties grupė: administracinių; pastato paskirtis: administracinių.

4.1.4. Statinio kategorija: neypatingasis.

4.1.5. Statybos metai: 2008 m.

4.1.6. Aukštų skaičius: 3 aukštai.

4.1.7. Užstatytas plotas: 537 m^2.

4.1.8. Bendras plotas: 1135,77 m^2.

4.1.9. Tūris: 4826 m^3.

V. STATINIO TYRIMAMS PANAUDOTI ĮRANKIAI (PRIETAISAI)

5.1. Skaitmeninis fotoaparatas „Olympus Tough TG-6“.

5.2. Metalinė matavimo ruletė „STABILA BM300“, Nr. 405321.

5.3. Lazerinis tolimatis „HILTI PD 40“, Nr. 259080003.

5.4. Šmito plaktukas betono stipriui nustatyti „Proceq Silver Schmidt OS8200 L“, Nr. OS83-003-0011.

5.5. Šmito plaktuko taravimo priekalas „Proceq OS8200 Anvil. Type: L/N/P“.

5.6. Armatūros ieškiklis, diametro ir apsauginio sluoksnio matuoklis „Proceq PM8000“, Nr. PM80-003-0270.

Visiems įrankiams (prietaisams) yra atlikta metrologinė patikra, įrankiai (prietaisai) sukalibruoti.

TIRIAMOJI DALIS

VI. STATINIO KONSTRUKCIJŲ (STOGO) TECHNINĖS BŪKLĖS VERTINIMAS IR LAIKOMOSIOS GALIOS SKAIČIAVIMAS

2026 m. kovo 12 d. atlikta administracinės paskirties pastato (unikalus Nr. 4400-1767-7948), adresu Plungė, A. Jucio g. 9, stogų ir jų laikančiųjų konstrukcijų apžiūra vietoje, atlikti matavimai, tyrimai, bandymai, fotofiksacija (žiūrėti šios ekspertizės nuotraukas Nr. 1-10) bei įvertinta stogų ir jų laikančiųjų konstrukcijų techninė būklė.

Analizuojant stogo laikančiąsias konstrukcijas, nustatyti jų matmenys, išdėstymas, defektai ir pažaidos, gelžbetoninių konstrukcijų betono klasė ir armavimas. Išanalizavus laikančių gelžbetoninių konstrukcijų katalogus ir darbo brėžinius, pagal kuriuos gamintojai pagamino šias konstrukcijas, – atsižvelgiant į matmenis, betono klasę ir armavimą, – parinktos esamų ištirtų konstrukcijų markės, jų kitos charakteristikos, įskaitant laikomąją galią.

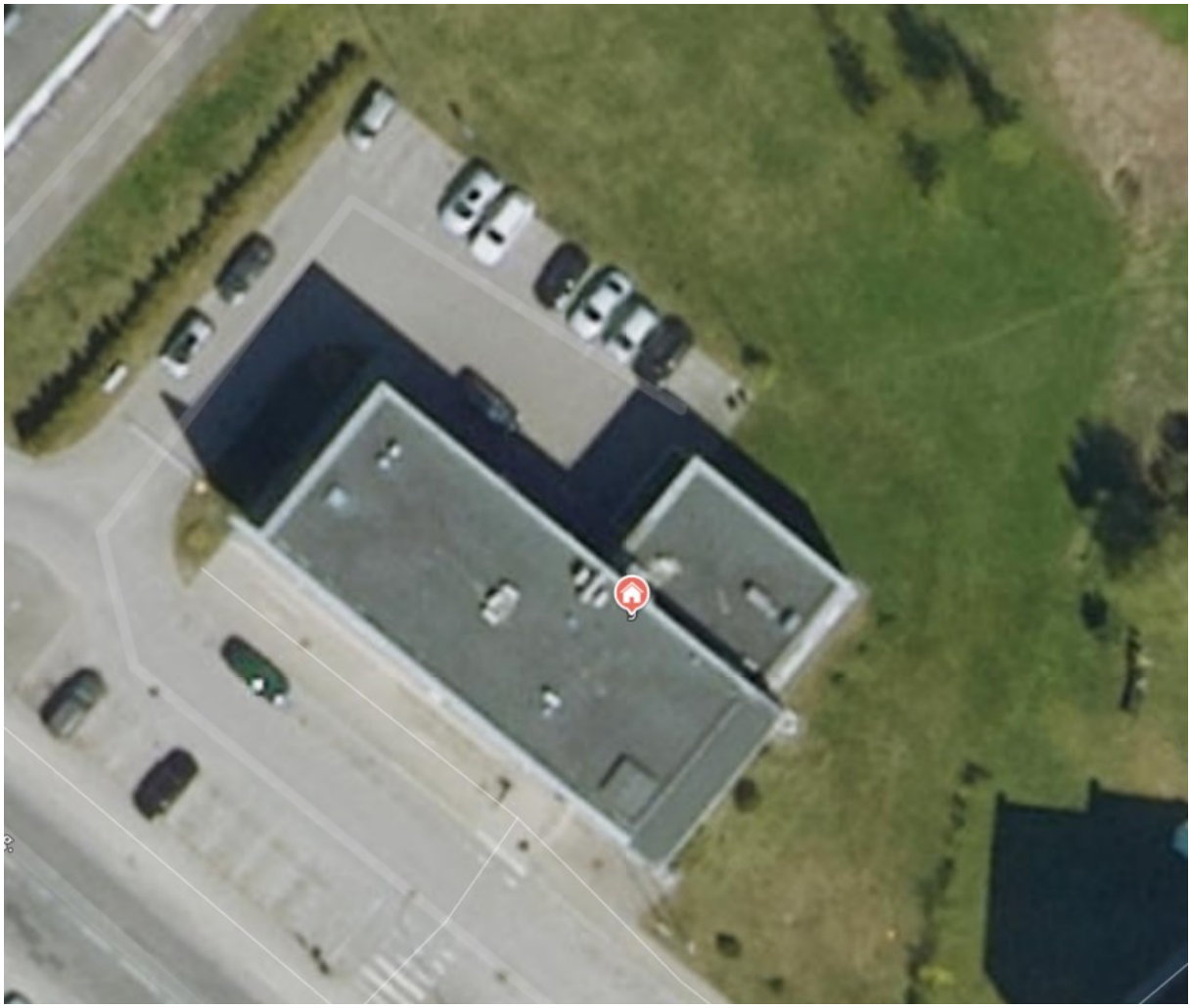

Paveikslas Nr. 1. Pastato vaizdas iš palydovo (pastatą sudaro dviejų aukštų ir trijų aukštų dalys)

6.1. **Administracinės paskirties pastatas (unikalus Nr. 4400-1767-7948)**

Pastatas yra trijų aukštų su priblokuota dviejų aukštų dalimi, serijinės gamybos surenkamojo gelžbetonio karkaso konstrukcijų: gelžbetoniniai rygeliai, perdangos ir denginio plokštės su apskritomis tuštumomis. Stogas – plokščiasis, stogo danga prilydoma ritininė (žiūrėti šios ekspertizės nuotraukas Nr. 1-10).

2026 m. kovo 12 d. atliktos apžiūros metu nustatyta:

1) Stogo laikančiųjų konstrukcijų būklė gera – defektų, pažaidų ir deformacijų nenustatyta;

2) Stogo dangos būklė gera – defektų ir pažaidų nenustatyta – stogo dangos remontuoti nereikia.

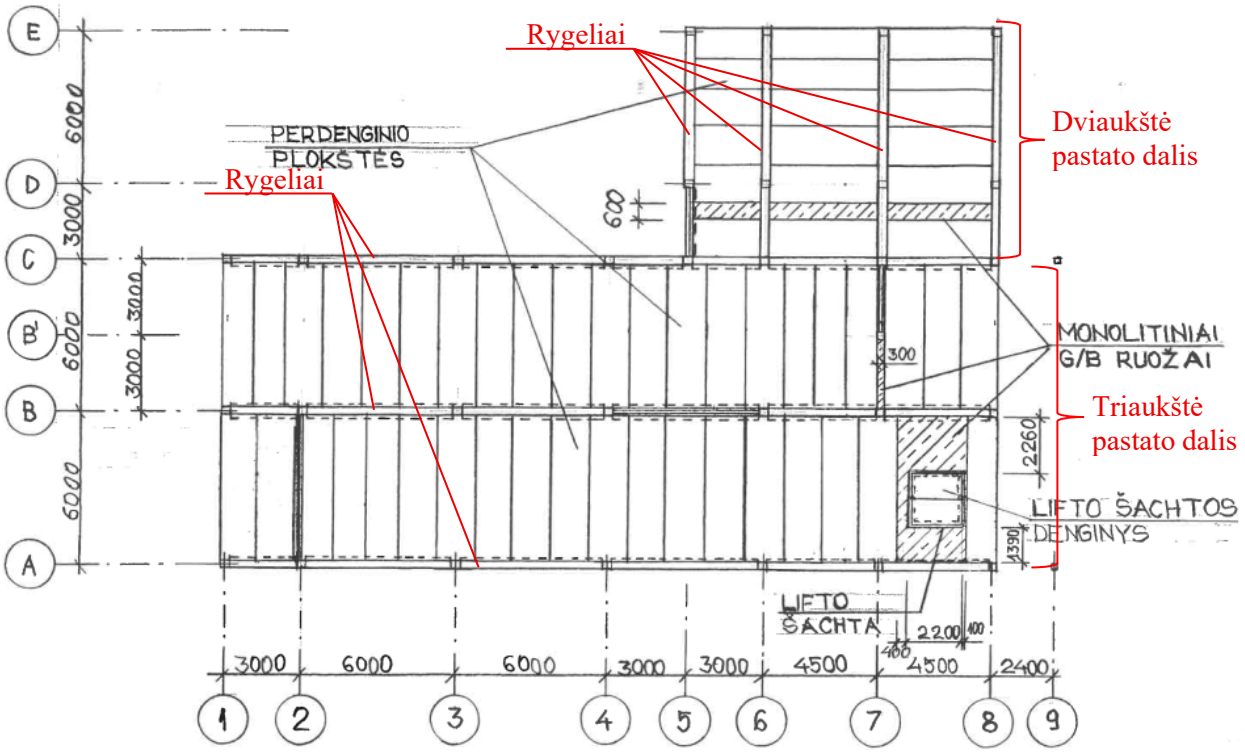

Schema Nr. 1. Denginio konstrukcijų išdėstymo schema

6.1.1. **Surenkamosios gelžbetoninės plokštės su apskritomis tuštumomis (trijų aukštų pastato dalis).**

6.1.1.1. Apžiūros metu atlikus tyrimus ir gautus rezultatus palyginus su gaminių katalogais nustatyta, kad ant surenkamojo gelžbetoninio karkaso rygelių sumontuotos serijinės gamybos surenkamosios gelžbetoninės denginio plokštės su apskritomis tuštumomis pagal katalogus [3.1.24, 3.1.26.1] (žiūrėti ištraukas iš katalogo šios ekspertizės 23, 29-30 puslapiuose):

1) **PK56:** ilgis – 5650 mm, plotis – 1490 mm, aukštis – 220 mm, masė – 2600 kg, betono klasė – C16/20 pagal EN206 (atitinka M250 pagal GOST5802-86), skaičiuotinė apkrova (be plokštės savojo svorio) 4,47 kN/m^2.

6.1.1.2. Neardančiaisiais metodais ([5.4] Šmito plaktuku konstrukcijų stipriui nustatyti, vadovaujantis standartų [3.1.15] ir [3.1.16] nurodymais), buvo nustatytas konstrukcijų betono stipris, skeneriu [5.6] patikrintas konstrukcijų armavimas (armatūros strypų skaičius, betono apsauginio sluoksnio storis, armatūros strypų skersmuo).

Šmito plaktukas veikia tampraus atšokimo principu: plaktuke esančios spyruoklės varoma masė smūgiuoja į stūmoklį, kuris liečiasi su bandomos konstrukcijos ar bandinio paviršiumi. Bandymo rezultatas parodomas skaičiumi *Q*, išreiškiančiu masės greičių skirtumą prieš smūgį ir po jo.

Prieš tyrimą nelygūs paviršiai paruošiami šlifuojant abrazyviniu akmeniu, pašalinant laisvą skiedinį. Drėgni paviršiai nuvalomi.

Vienoje tyrimo vietoje pagal standartus [3.1.15] ir [3.1.16] surenkami mažiausiai 9 patikimi rodmenys – atšokimo rodikliai, atmetant nuokrypas. Ekspertas parenka korekcijos koeficientą, kuris normaliu atveju lygus 1, o nustačius betono karbonatizaciją gali būti mažinamas. Atšokimo rodikliai (*Q* tipas) ir jiems atitinkamos normalaus svorio betono gniuždymo stiprio klasės nurodytos [3.1.16] B priedo B.2 lentelėje. Vadovaujantis standartu, charakteristinis betono stipris priimamas pagal 10-ąjį procentilį (90% betono turėtų būti aukštesnio stiprumo už nurodytą charakteristinę reikšmę).

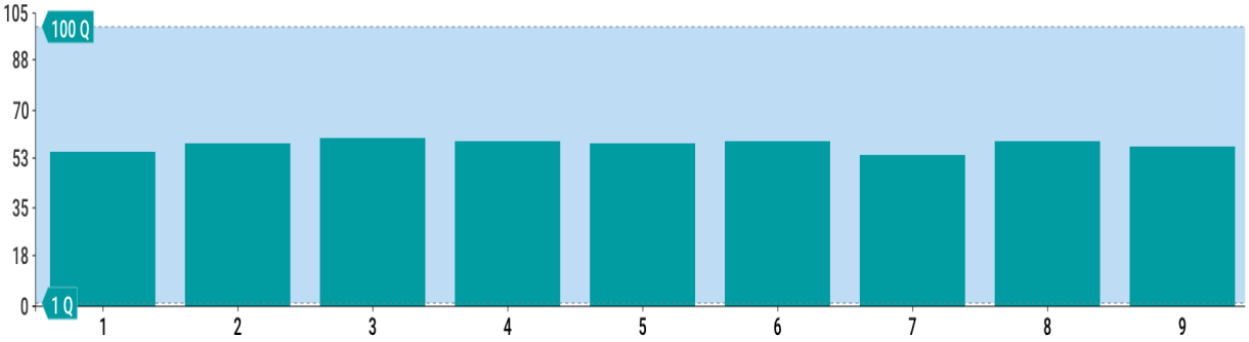

Diagrama Nr. 1. Atšokimo rodiklių *Q* stulpelinė diagrama

Lentelė Nr. 1. Konstrukcijų betono stiprio nustatymas

#	Angle (°)	Q	Q factor-corrected
1	0	55	55
2	0	58	58
3	0	60	60
4	0	59	59
5	0	58	58

#	Angle (°)	Q	Q factor-corrected
6	0	59	59
7	0	54	54
8	0	59	59
9	0	57	57

Lentelės paaiškinimas: # - bandymo numeris; *Angle* – smūgio krypties kampas su horizontale (prietaiso [5.4] rodmenys nuo bandymo kampo nepriklauso); *Q* – prietaiso [5.5] parodytas atšokimo rodiklis; *Q factor-corrected* – koreguotas atšokimo rodiklis (nenustačius karbonizacijos, korekcijos koeficientas paliekamas 1,0).

Lentelė Nr. 2. Betono klasės nustatymas pagal [3.1.16] B priedo B.2 lentelę*

Mažiausias atšokimo rodiklis	Atšokimo rodiklių mediana	Betono gniuždomojo stiprio klasė (EN 206)
54 (>51)	**58** (>56)	**C30/37**

*procedūra pritaikoma vienai tyrimo vietai

Faktiškai nustatyta denginio plokščių betono gniuždomojo stiprio klasė C30/37 pagal EN206 (atitinka M400 pagal GOST5802-86) yra ne mažesnė už projektinę [3.1.24, 3.1.26.1] – C16/20 pagal EN206 (atitinka M250 pagal GOST5802-86). Denginio plokštės sausos, nepažeistos plyšių, pažaidų ir karbonatizacijos. Tai reiškia, kad plokščių laikomoji galia nėra sumažėjusi. Jei ateityje eksploatavimo ar vykdomų statybos darbų metu būtų pastebėti atsiradę plyšiai, įtrūkiai ar kitos deformacijos, jei į konstrukcijas patektų drėgmė, – būtina atlikti papildomą ekspertizę.

Skeneriu [5.6] patikrinus konstrukcijų armavimą, nustatyta, kad denginio plokštės armuotos 5Ø11-12 mm skersmens armatūros strypais; įvertinus galimą paklaidą, priimama, kad armatūra yra 5Ø10 mm skersmens.

6.1.1.3. Toliau nustatome denginio (stogo) apkrovas:

Lentelė Nr. 3. Denginio apkrovos (be plokštės savojo svorio)

Eil. Nr.	Charakteristinė apkrova	Poveikio patikimumo koeficientai (γ)		Skaičiuotinės poveikių reikšmės, kN/m^2	
		Tinkamumo ribiniams būviams	Saugos ribiniams būviams	Tinkamumo ribiniams būviams $G_j \cdot \gamma_{Gk}$	Saugos ribiniams būviams $G_j \cdot \gamma_{Gd}$
1	2	3	4	5	6
	Nuolatinės apkrovos (G_j)				
1.	Prilydoma ritininė danga $0{,}18\,kN/m^2$	$\gamma_{Gk} = 1{,}0$	$\gamma_{Gd} = 1{,}35$	0,18	0,24
2.	Šilumos izoliacija (mineralinė vata) $1{,}80\frac{kN}{m^3} \cdot 0{,}02m = 0{,}04\frac{kN}{m^2}$			0,04	0,05
3.	Šilumos izoliacija (mineralinė vata) $1{,}20\frac{kN}{m^3} \cdot 0{,}20m = 0{,}24\frac{kN}{m^2}$			0,24	0,32
4.	Garo izoliacija $0{,}01\,kN/m^2$			0,01	0,02
	Nuolatinė suminė apkrova:	-	-	$G_k = 0{,}41$	$G_d = 0{,}43$
	Kintamosios apkrovos (Q_i)				
5.	Sniegas $1{,}0 \cdot 1{,}0 \cdot 1{,}0 \cdot 1{,}60\,kN/m^2$	$\gamma_{Qk} = 1{,}0$	$\gamma_{Qd} = 1{,}30$	$s_k = 1{,}60$	$s_d = 2{,}08$
	Kintamoji suminė apkrova:	-	-	$Q_k = 1{,}60$	$Q_d = 2{,}08$
	Suminė apkrova (G + Q)	-	-	$F_k = 2{,}01$	$F_d = 2{,}51$

Skaičiuojame leistiną papildomą skaičiuotinę apkrovą:

$$4{,}47\,kN/m^2 - 2{,}51\,kN/m^2 = 1{,}96\,kN/m^2.$$

6.1.1.4. **Tarpinė išvada:** projektinė trijų aukštų pastato dalies denginio plokščių laikomoji galia yra 4,47 kN/m^2. Įvertinus esamas apkrovas (stogo konstrukcija, sniegas), leistina papildoma skaičiuotinė apkrova yra 1,96 kN/m^2. Jeigu projektavimo eigoje apkrovos į denginio plokštes bus priimtos didesnės (skaičiuojant papildomas apkrovas) negu nurodyta denginio plokščių leistina papildoma apkrova, denginio plokštes sustiprinti arba pakeisti į kitas, didesnės laikomosios galios denginio plokštes.

6.1.2. **Surenkamieji gelžbetoniniai rygeliai (trijų aukštų pastato dalis).**

6.1.2.1. Apžiūros metu atlikus tyrimus ir gautus rezultatus palyginus su gaminių katalogais nustatyta, kad ant surenkamojo gelžbetoninio karkaso kolonų sumontuoti serijinės gamybos surenkamieji gelžbetoniniai rygeliai pagal katalogus [3.1.24, 3.1.25] (žiūrėti ištraukas iš katalogų šios ekspertizės 25-26 puslapiuose):

1) viduriniai rygeliai **RDP 4.57-50:** ilgis – 5660 mm, plotis – 565 mm, aukštis – 450 mm, masė – 2600 kg, betono klasė – C30/37 pagal EN206 (atitinka M400 pagal GOST5802-86), skaičiuotinė apkrova 50 kN/m;

2) kraštiniai rygeliai **ROP 4.57-30:** ilgis – 5660 mm, plotis – 482 mm, aukštis – 450 mm, masė – 1920 kg, betono klasė – C30/37 pagal EN206 (atitinka M400 pagal GOST5802-86), skaičiuotinė apkrova 30 kN/m.

3) viduriniai ir kraštiniai rygeliai, skirti 4500 mm tarpatramiui, pagaminti iš aukščiau nurodytų standartinių rygelių sutrumpinus klojinius iki 4160 mm; kitos rygelių techninės savybės lieka tokios pačios.

6.1.2.2. Neardančiaisiais metodais ([5.4] Šmito plaktuku konstrukcijų stipriui nustatyti, vadovaujantis standartų [3.1.15] ir [3.1.16] nurodymais), buvo nustatytas konstrukcijų betono stipris, skeneriu [5.6] patikrintas konstrukcijų armavimas (armatūros strypų skaičius, betono apsauginio sluoksnio storis, armatūros strypų skersmuo).

Šmito plaktukas veikia tampraus atšokimo principu: plaktuke esančios spyruoklės varoma masė smūgiuoja į stūmoklį, kuris liečiasi su bandomos konstrukcijos ar bandinio paviršiumi. Bandymo rezultatas parodomas skaičiumi *Q*, išreiškiančiu masės greičių skirtumą prieš smūgį ir po jo.

Prieš tyrimą nelygūs paviršiai paruošiami šlifuojant abrazyviniu akmeniu, pašalinant laisvą skiedinį. Drėgni paviršiai nuvalomi.

Vienoje tyrimo vietoje pagal standartus [3.1.15] ir [3.1.16] surenkami mažiausiai 9 patikimi rodmenys – atšokimo rodikliai, atmetant nuokrypas. Ekspertas parenka korekcijos koeficientą, kuris normaliu atveju lygus 1, o nustačius betono karbonizaciją gali būti mažinamas. Atšokimo rodikliai (*Q* tipas) ir jiems atitinkamos normalaus svorio betono gniuždymo stiprio klasės nurodytos [3.1.16] B priedo B.2 lentelėje. Vadovaujantis standartu, charakteristinis betono stipris priimamas pagal 10-ąjį procentilį (90% betono turėtų būti aukštesnio stiprumo už nurodytą charakteristinę reikšmę).

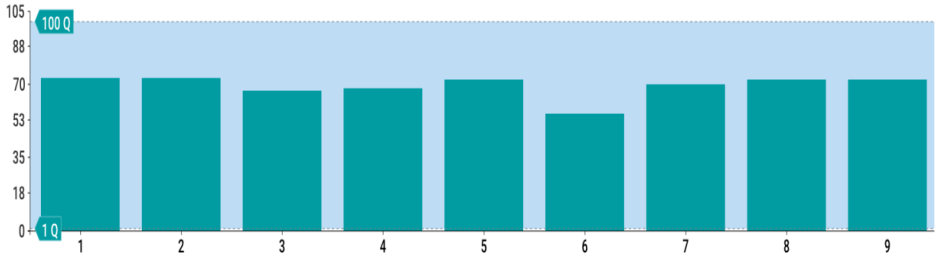

Diagrama Nr. 2. Atšokimo rodiklių *Q* stulpelinė diagrama

Lentelė Nr. 4. Konstrukcijų betono stiprio nustatymas

#	Angle (°)	Q	Q factor-corrected
1	0	73	73
2	0	73	73
3	0	67	67
4	0	68	68
5	0	72	72

#	Angle (°)	Q	Q factor-corrected
6	0	56	56
7	0	70	70
8	0	72	72
9	0	72	72

Lentelės paaiškinimas: # - bandymo numeris; *Angle* – smūgio krypties kampas su horizontale (prietaiso [5.4] rodmenys nuo bandymo kampo nepriklauso); *Q* – prietaiso [5.5] parodytas atšokimo rodiklis; *Q factor-corrected* – koreguotas atšokimo rodiklis (nenustačius karbonizacijos, korekcijos koeficientas paliekamas 1,0).

Lentelė Nr. 5. Betono klasės nustatymas pagal [3.1.16] B priedo B.2 lentelę*

Mažiausias atšokimo rodiklis	Atšokimo rodiklių mediana	Betono gniuždomojo stiprio klasė (EN 206)
56 (=56)	**72** (>60)	**C35/45**

*procedūra pritaikoma vienai tyrimo vietai

Faktiškai nustatyta rygelių betono gniuždomojo stiprio klasė C35/45 pagal EN206 (atitinka M450 pagal GOST5802-86) yra ne mažesnė už projektinę [3.1.24, 3.1.25] – C30/37 pagal EN206 (atitinka M400 pagal GOST5802-86). Rygeliai sausi, nepažeisti plyšių, pažaidų ir karbonatizacijos. Tai reiškia, kad rygelių laikomoji galia nėra sumažėjusi. Jei ateityje eksploatavimo ar vykdomų statybos darbų metu būtų pastebėti atsiradę plyšiai, įtrūkiai ar kitos deformacijos, jei į konstrukcijas patektų drėgmė, – būtina atlikti papildomą ekspertizę.

6.1.2.3. Skaičiuojame viduriniam rygeliui tenkančią apkrovą:

$$Q_{rygelio} = \left(Q_{denginio} + G_{plokštės}\right) \cdot a = \left(2{,}51\frac{kN}{m^2} + 3{,}75\frac{kN}{m^2}\right) \cdot 6{,}00m = 37{,}56\frac{kN}{m}.$$

Čia: $\boldsymbol{Q_{rygelio}}$ – apkrova į rygelio, laikančio denginio plokštes iš abiejų pusių, tiesinį metrą;

$Q_{denginio}$ – apkrovos virš rygelio nuo denginio plokštės (apkrovos į plokštę be plokštės savojo svorio), kN/m, nustatyta šios ekspertizės 6.1.1.3 poskyryje, lygi 2,51 kN/m^2;

$G_{plokštės}$ – denginio plokštės savasis svoris, pagal katalogus [3.1.24, 3.1.26.1] lygus 3,75 $\frac{kN}{m^2}$;

a – rygeliui tenkantis apkrovos plotis nuo denginio, m (kolonų žingsnis iš abiejų pusių 6 m):

$$a = \left(\frac{6{,}00m}{2}\right) + \left(\frac{6{,}00m}{2}\right) = 6{,}00\ m.$$

Tikriname stiprumo sąlygą (pagal labiausiai apkrautą rygelį):

$$\boldsymbol{g_d = 50{,}00\frac{kN}{m} - 37{,}56\frac{kN}{m} = 12{,}44\frac{kN}{m}}.$$

6.1.2.4. Tarpinė išvada: projektinė trijų aukštų pastato dalies vidurinių trečio aukšto (denginio) rygelių laikomoji galia yra 12,44 kN/m (atitinka 2,07 kN/m^2). Tai yra daugiau negu leistina papildoma denginio plokščių apkrova 1,96 kN/m^2. Jeigu projektavimo eigoje apkrovos į rygelius bus priimtos didesnės (skaičiuojant papildomas apkrovas) negu nurodyta rygelio leistina apkrova, rygelius sustiprinti arba pakeisti į kitus, didesnės laikomosios galios rygelius.

6.1.3. **<u>Surenkamosios gelžbetoninės plokštės su apskritomis tuštumomis (dviejų aukštų pastato dalis)</u>.**

6.1.3.1. Apžiūros metu atlikus tyrimus ir gautus rezultatus palyginus su gaminių katalogais nustatyta, kad ant surenkamojo gelžbetoninio karkaso rygelių sumontuotos serijinės gamybos surenkamosios gelžbetoninės denginio plokštės su apskritomis tuštumomis pagal katalogus [3.1.24, 3.1.26.2] (žiūrėti ištraukas iš katalogo šios ekspertizės 23-24, 31 puslapiuose):

1) **<u>PK42</u>:** ilgis – 4150 mm, plotis – 1490 mm, aukštis – 220 mm, masė – 2000 kg, betono klasė – C12/15 pagal EN206 (atitinka M200 pagal GOST5802-86), skaičiuotinė apkrova (be plokštės savojo svorio) 8,00 kN/m^2.

2) **<u>PK27</u>:** ilgis – 2650 mm, plotis – 1490 mm, aukštis – 220 mm, masė – 1300 kg, betono klasė – C12/15 pagal EN206 (atitinka M200 pagal GOST5802-86), skaičiuotinė apkrova (be plokštės savojo svorio) 10,00 kN/m^2.

6.1.3.2. Neardančiaisiais metodais ([5.4] Šmito plaktuku konstrukcijų stipriui nustatyti, vadovaujantis standartų [3.1.15] ir [3.1.16] nurodymais), buvo nustatytas konstrukcijų betono stipris, skeneriu [5.6] patikrintas konstrukcijų armavimas (armatūros strypų skaičius, betono apsauginio sluoksnio storis, armatūros strypų skersmuo).

Šmito plaktukas veikia tampraus atšokimo principu: plaktuke esančios spyruoklės varoma masė smūgiuoja į stūmoklį, kuris liečiasi su bandomos konstrukcijos ar bandinio paviršiumi. Bandymo rezultatas parodomas skaičiumi *Q*, išreiškiančiu masės greičių skirtumą prieš smūgį ir po jo.

Prieš tyrimą nelygūs paviršiai paruošiami šlifuojant abrazyviniu akmeniu, pašalinant laisvą skiedinį. Drėgni paviršiai nuvalomi.

Vienoje tyrimo vietoje pagal standartus [3.1.15] ir [3.1.16] surenkami mažiausiai 9 patikimi rodmenys – atšokimo rodikliai, atmetant nuokrypas. Ekspertas parenka korekcijos koeficientą, kuris normaliu atveju lygus 1, o nustačius betono karbonatizaciją gali būti mažinamas. Atšokimo rodikliai (*Q* tipas) ir jiems atitinkamos normalaus svorio betono gniuždymo stiprio klasės nurodytos [3.1.16] B priedo B.2 lentelėje. Vadovaujantis standartu, charakteristinis betono stipris priimamas pagal 10-ąjį procentilį (90% betono turėtų būti aukštesnio stiprumo už nurodytą charakteristinę reikšmę).

Faktiškai nustatyta denginio plokščių betono gniuždomojo stiprio klasė yra ne mažesnė už projektinę [3.1.24, 3.1.26.2] – C12/15 pagal EN206 (atitinka M200 pagal GOST5802-86). Denginio plokštės sausos, nepažeistos plyšių, pažaidų ir karbonatizacijos. Tai reiškia, kad plokščių laikomoji galia nėra sumažėjusi. Jei ateityje eksploatavimo ar vykdomų statybos darbų metu būtų pastebėti atsiradę plyšiai, įtrūkiai ar kitos deformacijos, jei į konstrukcijas patektų drėgmė, – būtina atlikti papildomą ekspertizę.

Skeneriu [5.6] patikrinus konstrukcijų armavimą, nustatyta, kad denginio plokštėse yra 13-14 mm skersmens armatūros strypų.

6.1.3.3. Toliau nustatome denginio (stogo) apkrovas:

Lentelė Nr. 6. Denginio apkrovos (be plokštės savojo svorio)

Eil. Nr.	Charakteristinė apkrova	Poveikio patikimumo koeficientai (γ)		Skaičiuotinės poveikių reikšmės, kN/m^2	
		Tinkamumo ribiniams būviams	Saugos ribiniams būviams	Tinkamumo ribiniams būviams $G_j \cdot \gamma_{Gk}$	Saugos ribiniams būviams $G_j \cdot \gamma_{Gd}$
1	2	3	4	5	6
	Nuolatinės apkrovos (G_j)				
1.	Prilydoma ritininė danga $0{,}18\,kN/m^2$	$\gamma_{Gk} = 1{,}0$	$\gamma_{Gd} = 1{,}35$	0,18	0,24
2.	Šilumos izoliacija (mineralinė vata) $1{,}80\frac{kN}{m^3} \cdot 0{,}02m = 0{,}04\frac{kN}{m^2}$			0,04	0,05
3.	Šilumos izoliacija (mineralinė vata) $1{,}20\frac{kN}{m^3} \cdot 0{,}20m = 0{,}24\frac{kN}{m^2}$			0,24	0,32
4.	Garo izoliacija $0{,}01\,kN/m^2$			0,01	0,02
	Nuolatinė suminė apkrova:	-	-	$G_k = 0{,}41$	$G_d = 0{,}43$
	Kintamosios apkrovos (Q_i)				
5.	Sniegas* $3{,}0 \cdot 1{,}0 \cdot 1{,}0 \cdot 1{,}60\,kN/m^2$	$\gamma_{Qk} = 1{,}0$	$\gamma_{Qd} = 1{,}30$	$s_k = 4{,}80$	$s_d = 6{,}24$
	Kintamoji suminė apkrova:	-	-	$Q_k = 4{,}80$	$Q_d = 6{,}24$
	Suminė apkrova (G + Q)	-	-	$F_k = 5{,}21$	$F_d = 6{,}67$

*Prie dviaukštės pastato dalies priblokuota triaukštė pastato dalis, kuri yra 3,3 m aukštesnė, todėl pagal [3.1.13], kai $h > \frac{s_k}{2}$; sniego apkrovos koeficientas $\mu = \frac{2h}{s_k}$, bet ne daugiau kaip 3 (čia: h – parapeto aukštis metrais, s_k – sniego slėgis kPa, Plungės rajone lygus 1,6 kPa).

Tikriname sąlygą $h > \frac{s_k}{2}$; $3{,}3 > \frac{1{,}6}{2} = 0{,}8$, tuomet $\mu = \frac{2 \cdot 3{,}3m}{1{,}6kPa} = 4{,}125 > 3{,}0$.

Priimame sniego apkrovos koeficientą lygų 3,0.

Skaičiuojame leistiną papildomą skaičiuotinę apkrovą:

$$8{,}00\,kN/m^2 - 6{,}67\,kN/m^2 = 1{,}33\,kN/m^2.$$

6.1.3.4. Tarpinė išvada: projektinė dviejų aukštų pastato dalies denginio plokščių laikomoji galia yra 8,00 kN/m^2 (priimama pagal žemiausios laikomosios galios plokštes). Įvertinus esamas apkrovas (stogo konstrukcija, sniegas), leistina papildoma skaičiuotinė apkrova yra 1,33 kN/m^2. Jeigu projektavimo eigoje apkrovos į denginio plokštes bus priimtos didesnės (skaičiuojant papildomas apkrovas) negu nurodyta denginio plokščių leistina papildoma apkrova, denginio plokštes sustiprinti arba pakeisti į kitas, didesnės laikomosios galios denginio plokštes.

6.1.4. **Surenkamieji gelžbetoniniai rygeliai (dviejų aukštų pastato dalis).**

6.1.4.1. Apžiūros metu atlikus tyrimus ir gautus rezultatus palyginus su gaminių katalogais nustatyta, kad ant surenkamojo gelžbetoninio karkaso kolonų sumontuoti serijinės gamybos surenkamieji gelžbetoniniai rygeliai pagal katalogus [3.1.24, 3.1.25] (žiūrėti ištraukas iš katalogų šios ekspertizės 25-28 puslapiuose):

1) viduriniai rygeliai **RDP 4.57-80:** ilgis – 5660 mm, plotis – 565 mm, aukštis – 450 mm, masė – 2600 kg, betono klasė – C30/37 pagal EN206 (atitinka M400 pagal GOST5802-86), skaičiuotinė apkrova 80 kN/m;

2) kraštiniai rygeliai **ROP 4.57-40:** ilgis – 5660 mm, plotis – 482 mm, aukštis – 450 mm, masė – 1920 kg, betono klasė – C30/37 pagal EN206 (atitinka M400 pagal GOST5802-86), skaičiuotinė apkrova 40 kN/m.

3) viduriniai rygeliai **RDP 4.27-80:** ilgis – 2660 mm, plotis – 565 mm, aukštis – 450 mm, masė – 1180 kg, betono klasė – C20/25 pagal EN206 (atitinka M300 pagal GOST5802-86), skaičiuotinė apkrova 80 kN/m;

4) kraštiniai rygeliai **ROP 4.27-40:** ilgis – 2660 mm, plotis – 482 mm, aukštis – 450 mm, masė – 940 kg, betono klasė – C20/25 pagal EN206 (atitinka M300 pagal GOST5802-86), skaičiuotinė apkrova 40 kN/m.

6.1.4.2. Neardančiaisiais metodais ([5.4] Šmito plaktuku konstrukcijų stipriui nustatyti, vadovaujantis standartų [3.1.15] ir [3.1.16] nurodymais), buvo nustatytas konstrukcijų betono stipris, skeneriu [5.6] patikrintas konstrukcijų armavimas (armatūros strypų skaičius, betono apsauginio sluoksnio storis, armatūros strypų skersmuo).

Šmito plaktukas veikia tampraus atšokimo principu: plaktuke esančios spyruoklės varoma masė smūgiuoja į stūmoklį, kuris liečiasi su bandomos konstrukcijos ar bandinio paviršiumi. Bandymo rezultatas parodomas skaičiumi *Q*, išreiškiančiu masės greičių skirtumą prieš smūgį ir po jo.

Prieš tyrimą nelygūs paviršiai paruošiami šlifuojant abrazyviniu akmeniu, pašalinant laisvą skiedinį. Drėgni paviršiai nuvalomi.

Vienoje tyrimo vietoje pagal standartus [3.1.15] ir [3.1.16] surenkami mažiausiai 9 patikimi rodmenys – atšokimo rodikliai, atmetant nuokrypas. Ekspertas parenka korekcijos koeficientą, kuris normaliu atveju lygus 1, o nustačius betono karbonizaciją gali būti mažinamas. Atšokimo rodikliai (*Q* tipas) ir jiems atitinkamos normalaus svorio betono gniuždymo stiprio klasės nurodytos [3.1.16] B priedo B.2 lentelėje. Vadovaujantis standartu, charakteristinis betono stipris priimamas pagal 10-ąjį procentilį (90% betono turėtų būti aukštesnio stiprumo už nurodytą charakteristinę reikšmę).

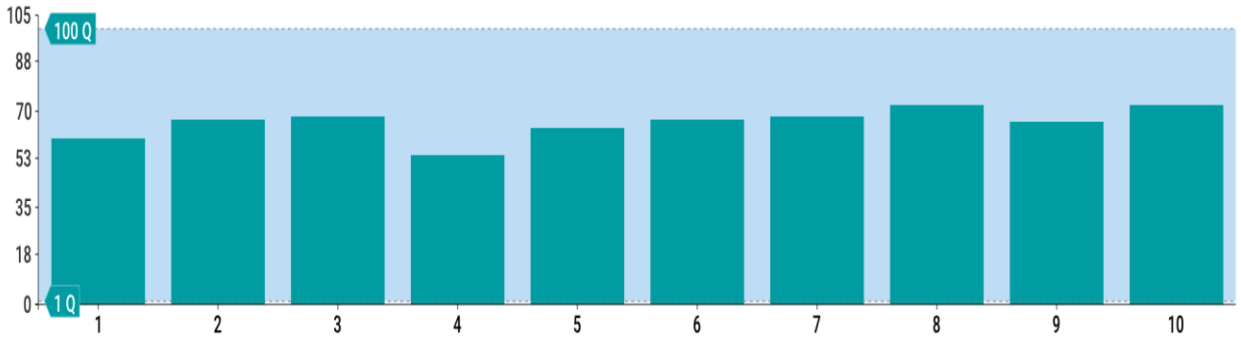

Diagrama Nr. 3. Atšokimo rodiklių *Q* stulpelinė diagrama

Lentelė Nr. 7. Konstrukcijų betono stiprio nustatymas

#	Angle (°)	Q	Q factor-corrected
1	0	60	60
2	0	67	67
3	0	68	68
4	0	54	54
5	0	64	64

#	Angle (°)	Q	Q factor-corrected
6	0	67	67
7	0	68	68
8	0	72	72
9	0	66	66
10	0	72	72

Lentelės paaiškinimas: # - bandymo numeris; *Angle* – smūgio krypties kampas su horizontale (prietaiso [5.4] rodmenys nuo bandymo kampo nepriklauso); *Q* – prietaiso [5.4] parodytas atšokimo rodiklis; *Q factor-corrected* – koreguotas atšokimo rodiklis (nenustačius karbonatizacijos, korekcijos koeficientas paliekamas 1,0).

Lentelė Nr. 8. Betono klasės nustatymas pagal [3.1.16] B priedo B.2 lentelę*

Mažiausias atšokimo rodiklis	Atšokimo rodiklių mediana	Betono gniuždomojo stiprio klasė (EN 206)
54 (>51)	**67** (>56)	**C30/37**

*procedūra pritaikoma vienai tyrimo vietai

Faktiškai nustatyta rygelių betono gniuždomojo stiprio klasė C30/37 pagal EN206 (atitinka M400 pagal GOST5802-86) yra ne mažesnė už projektinę [3.1.24, 3.1.25] – C30/37 pagal EN206 (atitinka M400 pagal GOST5802-86) ir C20/25 pagal EN206 (atitinka M300 pagal GOST5802-86). Rygeliai sausi, nepažeisti plyšių, pažaidų ir karbonatizacijos. Tai reiškia, kad rygelių laikomoji galia nėra sumažėjusi. Jei ateityje eksploatavimo ar vykdomų statybos darbų metu būtų pastebėti atsiradę plyšiai, įtrūkiai ar kitos deformacijos, jei į konstrukcijas patektų drėgmė, – būtina atlikti papildomą ekspertizę.

6.1.4.3. Skaičiuojame viduriniam rygeliui tenkančią apkrovą:

$$Q_{rygelio} = \left(Q_{denginio} + G_{plokštės}\right) \cdot a = \left(6{,}67\,\frac{kN}{m^2} + 3{,}75\,\frac{kN}{m^2}\right) \cdot 6{,}00m = 62{,}52\,\frac{kN}{m}.$$

Čia: $\boldsymbol{Q_{rygelio}}$ – apkrova į rygelio, laikančio denginio plokštes iš abiejų pusių, tiesinį metrą;

$Q_{denginio}$ – apkrovos virš rygelio nuo denginio plokštės (apkrovos į plokštę be plokštės savojo svorio), kN/m, nustatyta šios ekspertizės 6.1.1.3 poskyryje, lygi 6,67 kN/m^2;

$G_{plokštės}$ – denginio plokštės savasis svoris, pagal katalogus [3.1.24, 3.1.26.1] lygus $3{,}75\,\frac{kN}{m^2}$;

a – rygeliui tenkantis apkrovos plotis nuo denginio, m (kolonų žingsnis iš abiejų pusių 6 m):

$$a = \left(\frac{6{,}00m}{2}\right) + \left(\frac{6{,}00m}{2}\right) = 6{,}00\ m.$$

Tikriname stiprumo sąlygą (pagal labiausiai apkrautą rygelį):

$$g_d = 80,00\frac{kN}{m} - 62,52\frac{kN}{m} = 17,48\frac{kN}{m}.$$

6.1.4.4. Tarpinė išvada: projektinė dviejų aukštų pastato dalies vidurinių trečio aukšto (denginio) rygelių laikomoji galia yra 17,48 kN/m (atitinka 2,91 kN/m^2). Tai yra daugiau negu leistina papildoma denginio plokščių apkrova 1,33 kN/m^2. Jeigu projektavimo eigoje apkrovos į rygelius bus priimtos didesnės (skaičiuojant papildomas apkrovas) negu nurodyta rygelio leistina apkrova, rygelius sustiprinti arba pakeisti į kitus, didesnės laikomosios galios rygelius.

VII. STATINIO DALINĖS EKSPERTIZĖS PRIVALOMOS PASTABOS

7.1. **Dėl administracinės paskirties pastato (unikalus Nr. 4400-1767-7948), adresu Plungė, A. Jucio g. 9:**

7.1.1. Žiemos metu reguliariai valyti sniegą nuo stogo, ypač prie sumontuotų saulės elektrinių ir vėdinimo įrangos.

7.1.2. Jei ateityje eksploatavimo ar vykdomų statybos darbų metu būtų pastebėtos atsiradusios deformacijos, jei į konstrukcijas patektų drėgmė, – būtina atlikti papildomą ekspertizę.

IŠVADOS

VIII. STATINIO DALINĖS EKSPERTIZĖS IŠVADOS

8.1. **Dėl administracinės paskirties pastato (unikalus Nr. 4400-1767-7948), adresu Plungė, A. Jucio g. 9:**

8.1.1. Stogo laikančiųjų konstrukcijų būklė gera – defektų, pažaidų ir deformacijų nenustatyta – stogo laikančiųjų konstrukcijų stiprinti ar remontuoti nereikia.

8.1.2. Stogo dangos būklė gera – defektų ir pažaidų nenustatyta – stogo dangos remontuoti nereikia.

8.1.3. Prieš įrengiant saulės modulius stogo atnaujinti (modernizuoti) nereikia, nebent būtų pageidaujama padidinti pastato energinį naudingumą.

8.1.4. Maksimali leistina triaukštės pastato dalies stogo papildoma apkrova – **1,96 kN/m^2.**

8.1.5. Maksimali leistina dviaukštės pastato dalies stogo papildoma apkrova – **1,33 kN/m^2.**

8.1.6. Išsamus denginio konstrukcijų techninės būklės vertinimas ir skaičiavimai pateikti šios ekspertizės VI skyriuje. Privalomos pastabos surašytos VII skyriuje.

Statinio dalies (konstrukcijų) ekspertizės vadovas Rimantas Mockus
(kvalifikacijos atestato Nr. 22975)

Foto fiksacijos



Nuotrauka Nr. 1. Rygelių matmenų nustatymas



Nuotrauka Nr. 2. Rygelių betono stiprio nustatymas



Nuotrauka Nr. 3. Rygeliai ir denginio plokštės



Nuotrauka Nr. 4. Kolonos, rygelio ir denginio plokščių mazgas



Nuotrauka Nr. 5. Denginio plokščių betono stiprio nustatymas



Nuotrauka Nr. 6. Denginio plokščių armavimo nustatymas



Nuotrauka Nr. 7. Stogo konstrukcijos sluoksnių nustatymas neardančiaisiais metodais



Nuotrauka Nr. 8. Stogo konstrukcijos sluoksnių nustatymas neardančiaisiais metodais



Nuotrauka Nr. 9. Dviaukštės pastato dalies stogas



Nuotrauka Nr. 10. Triaukštės pastato dalies stogas

19. Serija 1.041-2,5 laida

Žymuo	L, mm	B, mm	H, mm	Betono klasė	Betono tūris, m^3	Plieno masė, kg	Masė, t	Skaič. apkr. su nuosavu sv. kg/m^2	Skaič. apkr. be nuosavo sv. kg/m^2
PK27.12-5AIIIT	2650	1190	220	C12/15	0.370	11.70	0.900	830	500
PK27.12-8AIIIT						12.80		1130	800
PK27.12-12AIIIT						14.40		1580	1250

20. Serija 1.041-2,5 laida

Žymuo	L, mm	B, mm	H, mm	Betono klasė	Betono tūris, m^3	Plieno masė, kg	Masė, t	Skaič. apkr. su nuosavu sv. kg/m^2	Skaič. apkr. be nuosavo sv. kg/m^2
PK27.15-4AIIIT	2650	1490	220	C12/15	0.480	12.60	1.300	775	400
PK27.15-6AIIIT						13.20		975	600
PK27.15-10AIIIT						15.30		1350	1000

21. Serija 1.041.1-2,1 laida

Žymuo	L, mm	B, mm	H, mm	Betono klasė	Betono tūris, m^3	Plieno masė, kg	Masė, t	Skaič. apkr. su nuosavu sv. kg/m^2	Skaič. apkr. be nuosavo sv. kg/m^2
PK56.12-4ATVT	5650	1190	220	C16/20	0.800	26.30	2.000	770	440
PK56.12-7ATVT						29.80		1010	680
PK56.12-9ATVT						33.80		1249	919
PK56.12-11ATVT						36.30		1413	1083
PK56.12-14ATVT						41.30		1732	1402

22. Serija 1.041.1-2,1 laida

Žymuo	L, mm	B, mm	H, mm	Betono klasė	Betono tūris, m^3	Plieno masė, kg	Masė, t	Skaič. apkr. su nuosavu sv. kg/m^2	Skaič. apkr. be nuosavo sv. kg/m^2
PK56.15-4ATVT	5650	1490	220	C16/20	1.040	29.90	2.600	822	447
PK56.15-7ATVT						33.40		1044	669
PK56.15-8ATVT						34.30		1191	816
PK56.15-11ATVT						41.60		1447	1072

29. Serija 1.041.1-2 LI,6 laida

Žymuo	L, mm	B, mm	H, mm	Betono klasė	Betono tūris, m^3	Plieno masė, kg	Masė, t	Skaič. apkr. su nuosavu sv. kg/m^2	Skaič. apkr. be nuosavo sv. kg/m^2
PK41.15-6ATVT	4150	1490	220	C12/15	0.780	17.77	2.000	950	600
PK41.15-8ATVT						20.97		1150	800

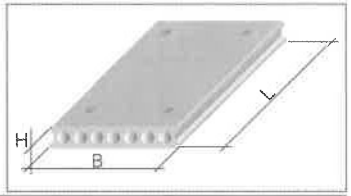

30. Serija 1.041.1-2 LI,6 laida

Žymuo	L, mm	B, mm	H, mm	Betono klasė	Betono tūris, m^3	Plieno masė, kg	Masė, t	Skaič. apkr. su nuosavu sv. kg/m^2	Skaič. apkr. be nuosavo sv. kg/m^2
PK41.15-6ATVT-2	4150	1490	220	C12/15	0.780	32.67	2.000	950	600
PK41.15-8ATVT-2						34.87		1150	800

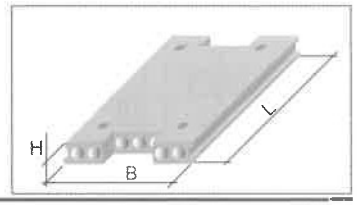

31. Serija 1.041.1-2 LI,6 laida

Žymuo	L, mm	B, mm	H, mm	Betono klasė	Betono tūris, m^3	Plieno masė, kg	Masė, t	Skaič. apkr. su nuosavu sv. kg/m^2	Skaič. apkr. be nuosavo sv. kg/m^2
PK41.15-6ATVT-3	4150	1490	220	C12/15	0.780	32.65	2.000	950	600
PK41.15-6ATVT-3						34.25		1150	800

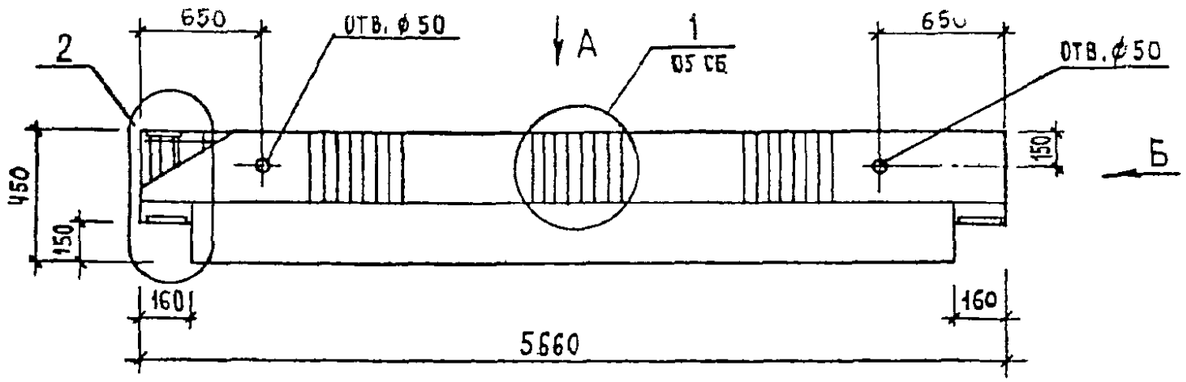

ВИД А

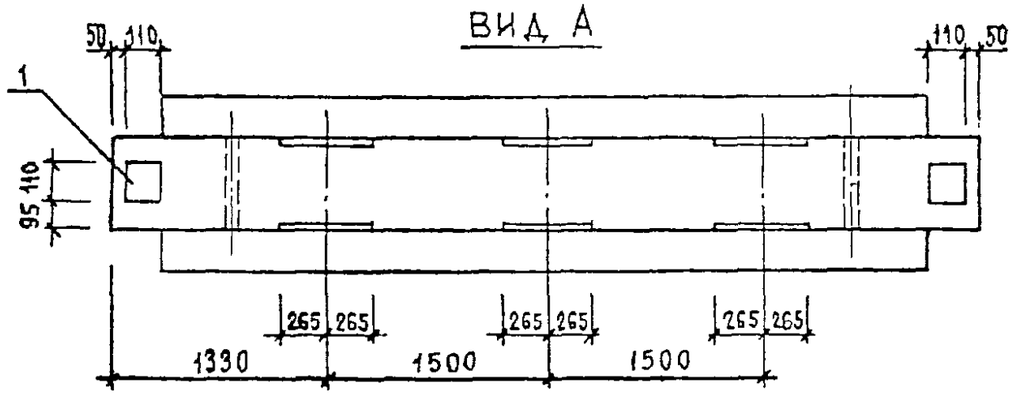

ВИД Б

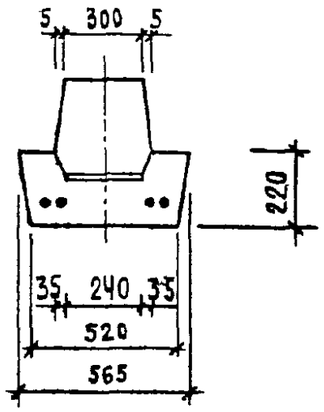

РАСПОЛОЖЕНИЕ НАПРЯГАЕМОЙ АРМАТУРЫ

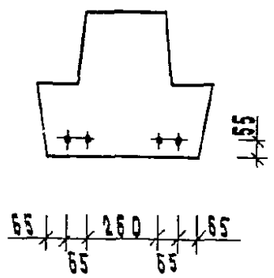

ОБОЗНАЧЕНИЕ	МАРКА
1.020-1/83.3-1 02	РДП Ч.57-40АтIV
-01	РДП Ч.57-50АтIV
-02	РДП Ч.57-60АтV
-03	РДП Ч.57-70АтV
-04	РДП Ч.57-80АтV

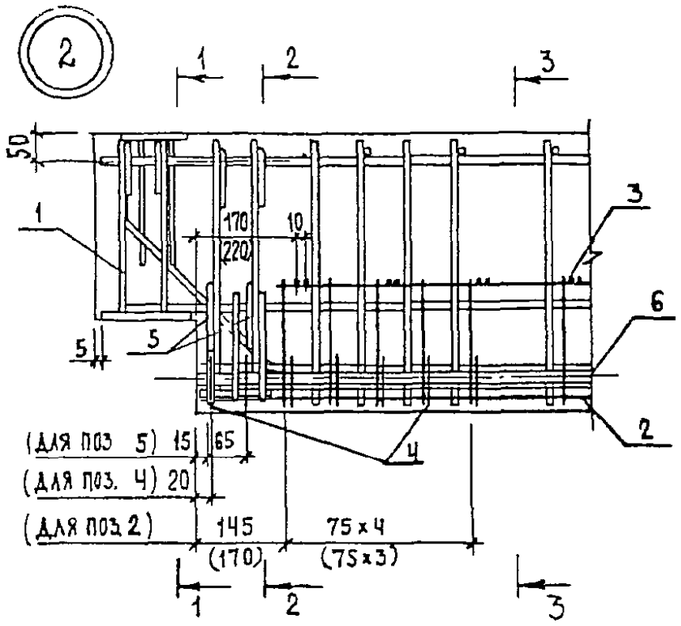

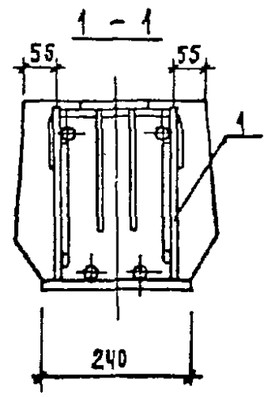

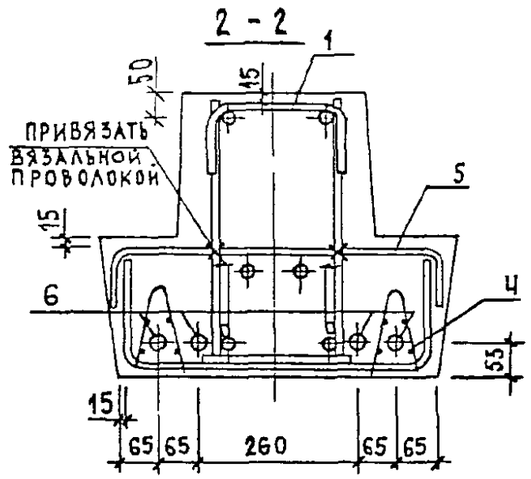

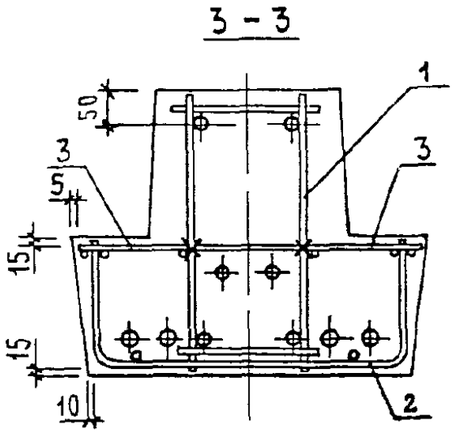

1. Размеры в скобках проставлены для второго торца ригеля.
2. Порядок сборки арматурных изделий в форме см док. 0070 лист 2.
3. Торцы стержней преднапряженной арматуры защитить слоем цементного раствора толщиной 5 мм.

				1.020-1/83.3-1 02 СБ	
НАЧ. ОТД.	ВОЛЫНСКИЙ				
ГЛ. КОНСТ	ШАЦ			РИГЕЛЬ РДП Ч.57- СБОРОЧНЫЙ ЧЕРТЕЖ	СТАДИЯ: Р; МАССА: 2,60т; МАСШТАБ:
Н. КОНТР.	ПРИГОРЕВ				ЛИСТ; ЛИСТОВ 1
ГИП	ОСТРОВА				
ГИП	ОСИНА			ЦНИИЭП торгово-бытовых зданий и туристских комплексов	
ПРОВЕРИЛ	НОСОВА				
РАЗРАБОТ.	ЛУКИНА				

19846 15

ФОРМАТ А3

LAPAS
25

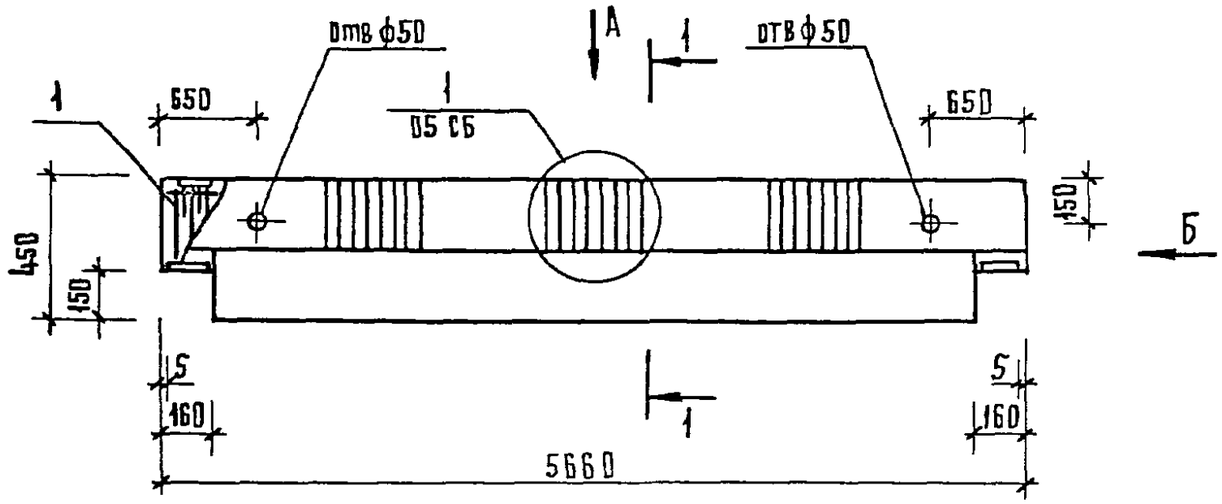

Вид Б

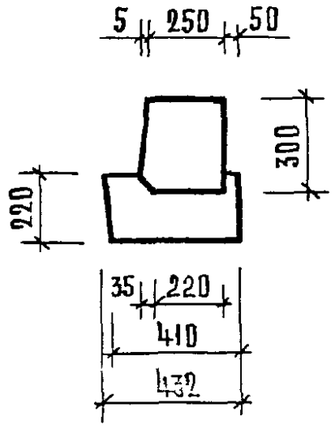

1 – 1

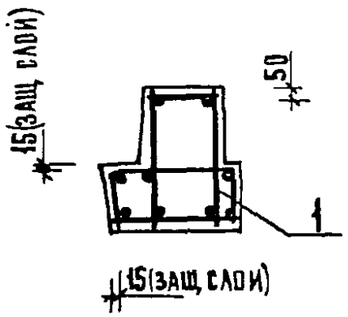

Вид А

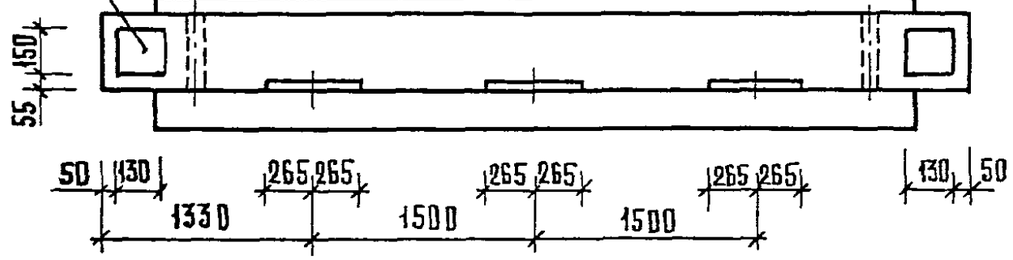

Обозначение	Марка
1.020-1/83.3-1 07	РОП 4.57-20
-01	РОП 4.57-30
-02	РОП 4.57-40
-03	РОП 4.57-45

Нач. отд.	Волынский	
Н. контр.	Григорьев	
Гл. констр.	Шац	
РИП	Острова	
Разраб.	Птицына	
Проверил	Осина	
Исполнил	Лужина	

1.020-1/83.3-1 07СБ

Ригель РОП 4.57-
Сборочный чертеж

Стадия	Масса	Масштаб
Р	2,07т	
Лист	Листов 1	

ЦНИИЭП торгово бытовых зданий и туристских комплексов

19846 25

Формат А3

LAPAS

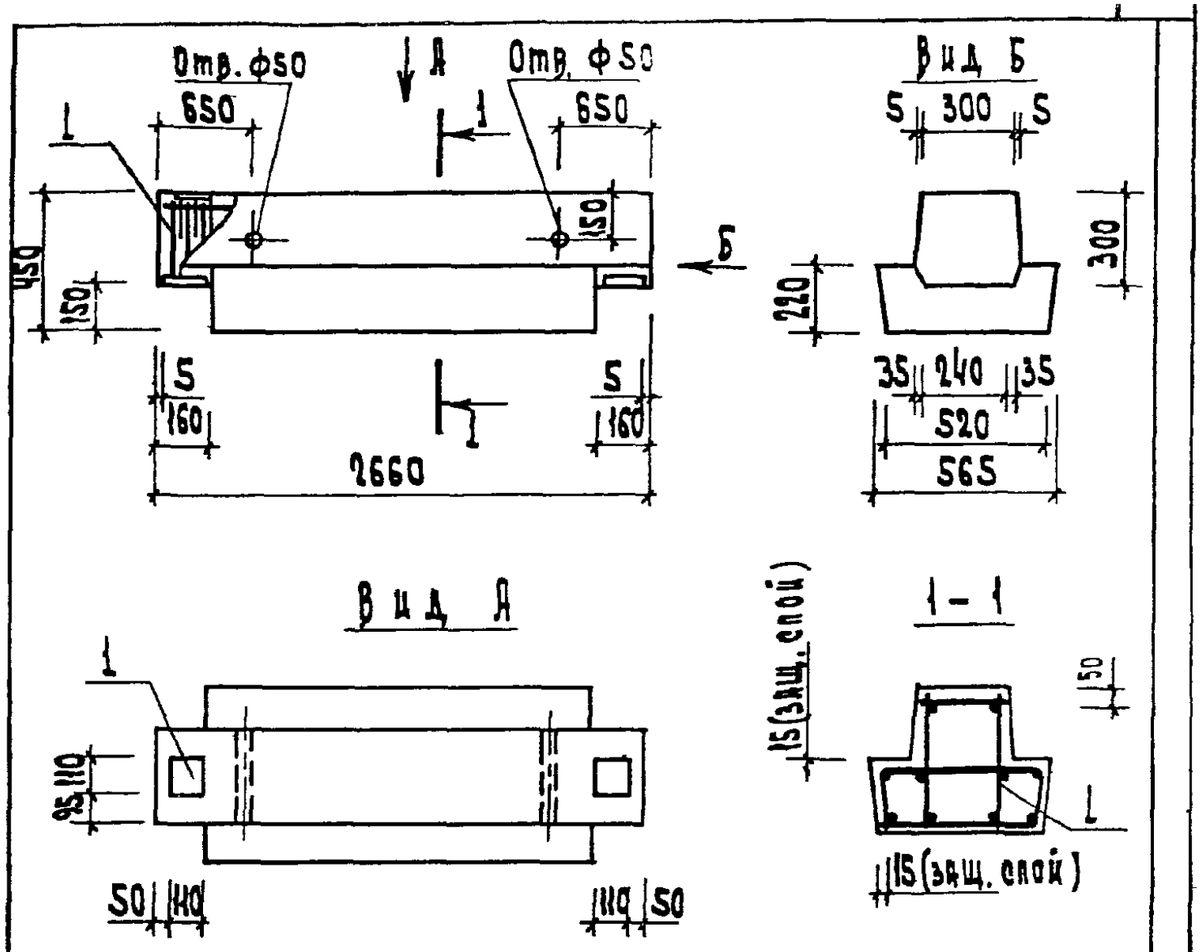

Обозначение	Марка
1.020-1/83.3-1 14	РДП 4.27-40
-01	РДП 4.27-60
-02	РДП 4.27-80

Нач.отд.	Волынский	1.020-1/83.3-1 14 СБ		
Н.контр.	Григорев	Ригель РДП 4.27- Сборочный чертеж	Стадия	Масса	Масшт.
Гл.констр	Шац		Р	1,18т	
ГИП	Острова		Лист	Листов 1
Разраб	Птицына		ЦНИИЭП торгово-бытовых зданий и туристских комплексов	
Провер.	Осина			
Исполн.	Лукина			

Копировал

Формат А4

Формат	Зона	Поз.	Обозначение	Наименование	Кол.	Примечание
				ДОКУМЕНТАЦИЯ		
А4			1.020-1/83.3-1 15СБ	СБОРОЧНЫЙ ЧЕРТЕЖ		
А3			1.020-1/83.3-1 00ВС	ВЫБОРКА СТАЛИ		
А3			1.020-1/83.3-1 00ТО	ТЕХНИЧЕСКОЕ ОПИСАНИЕ		
				ПЕРЕМЕННЫЕ ДАННЫЕ	ДЛЯ ИСПОЛНЕНИЙ:	
					1.020-1/83.3-1 15 РОП 4.27-40	
					СБОРОЧНЫЕ ЕДИНИЦЫ	
А3		1	1.020-1/83.3-2 15		КАРКАС ПРОСТРАНСТВ. КП-46	1	
					МАТЕРИАЛЫ	
					БЕТОН ТЯЖЕЛЫЙ М300		0.38М3
					1.020-1/83.3-1 15-01 РОП 4.27-45	
					СБОРОЧНЫЕ ЕДИНИЦЫ	
А3		1	1.020-1/83.3-2 15-01		КАРКАС ПРОСТРАНСТВ. КП-47	1	
					МАТЕРИАЛЫ	
					БЕТОН ТЯЖЕЛЫЙ М300		0.38М3

ЭПВЦ КиевЗНИИЭП

Оператор ТПП КОРТ

Ситник

Взам. инв.№

Подпись и дата

Инв.№ подл.

Нач.отд.	Волынский
Н.контр.	Григорев
Гл.констр	Шац
ГИП	Осина
Разраб	Лукина
Провер.	Острова
Исполн.	Птицына

1.020-1/83.3-1 15

Ригель РОП 4.27-

Стадия	Лист	Листов
Р		1

ЦНИИЭП торгово-бытовых зданий и туристских комплексов

19846 34

Формат А4

LAPAS

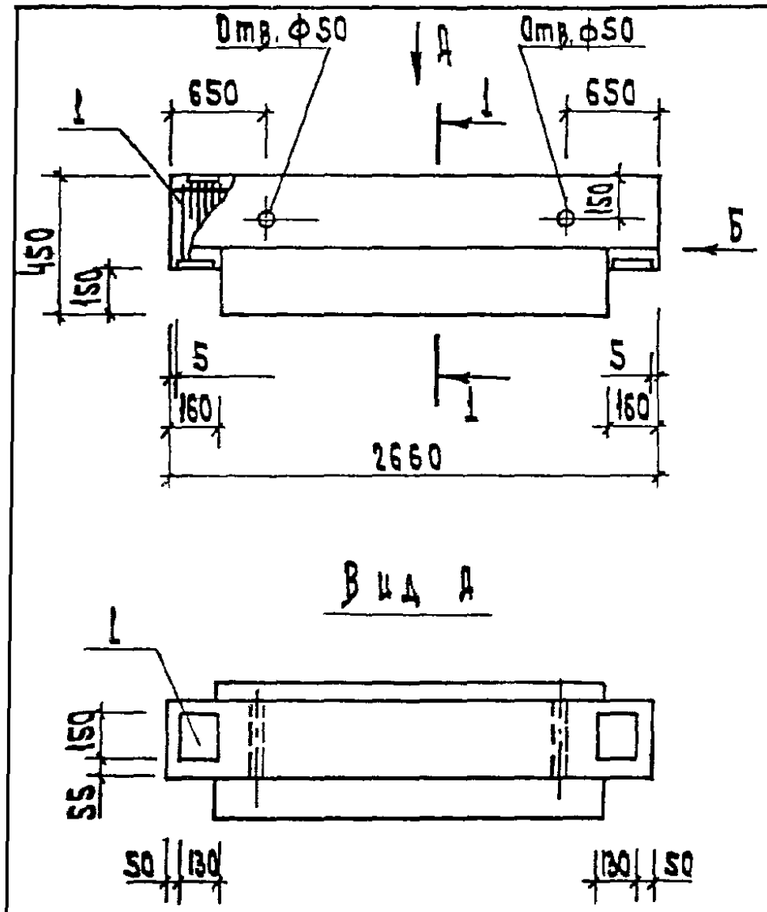

Обозначение	Марка
1.020 -1|83. 3-1 15	РОП 4.27 - 40
-01	РОП 4.27 - 45

				1.020 -1|83. 3-1 15СБ		
Нач.отд.	Волынский			Ригель РОП 4.27 Сборочный чертеж	Стадия	Масса	Масшт.
Н.контр.	Григорев				Р	0.94т	
Гл.констр.	Шац				Лист	Листов 1	
ГИП	Осина				ЦНИИЭП торгово-бытовых зданий и туристских комплексов		
Разраб.	Птицына						
Провер.	Острова						
Исполнил	Лукина						

ФОРМАТ А4

ФОРМАТ	ЗОНА	ПОЗ	ОБОЗНАЧЕНИЕ	НАИМЕНОВАНИЕ	КОЛ.	ПРИМЕЧАНИЕ
				ДОКУМЕНТАЦИЯ		
А4			1.020-1/83.3-1 16СБ	СБОРОЧНЫЙ ЧЕРТЕЖ		
А3			1.020-1/83.3-1 00ВС	ВЫБОРКА СТАЛИ		
А3			1.020-1/83.3-1 00ТО	ТЕХНИЧЕСКОЕ ОПИСАНИЕ		
			ПЕРЕМЕННЫЕ ДАННЫЕ	ДЛЯ ИСПОЛНЕНИЙ:		
				1.020-1/83.3-1 16 РЛП 4.27-40		
				СБОРОЧНЫЕ ЕДИНИЦЫ		
А3	1		1.020-1/83.3-2 16	КАРКАС ПРОСТРАНСТВ. КП-48	1	
				МАТЕРИАЛЫ		
				БЕТОН ТЯЖЕЛЫЙ М300		0.35М3
				1.020-1/83.3-1 16-01 РЛП 4.27-45		
				СБОРОЧНЫЕ ЕДИНИЦЫ		
А3	1		1.020-1/83.3-2 16-01	КАРКАС ПРОСТРАНСТВ. КП-49	1	
				МАТЕРИАЛЫ		
				БЕТОН ТЯЖЕЛЫЙ М300		0.35М3

ЭПВЦ КиевЗНИИЭП — Оператор ТЛП КОРТ — Ситник

Взам. инв. № | Подпись и дата | Инв. № подл.

Нач.отд	Волынский
Н.контр	Григорев
Гл.констр	Шац
ГИП	Осина
Разраб	Лукина
Проверил	Острова
Исполнил	Птицына

1.020-1/83.3-1 16

Ригель РЛП 4.27-

Стадия	Лист	Листов
Р		1

ЦНИИЭП торгово-бытовых зданий туристских комплексов

ФОРМАТ А4

LAPAS 28

Опалубка

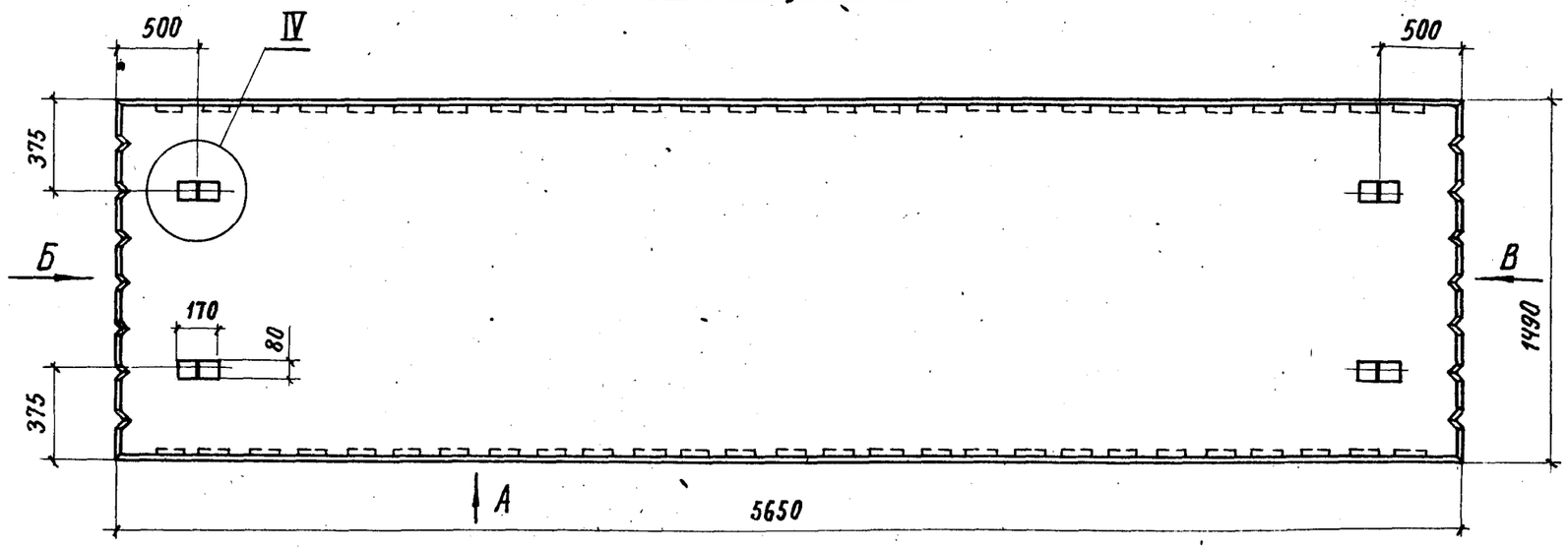

Вид А

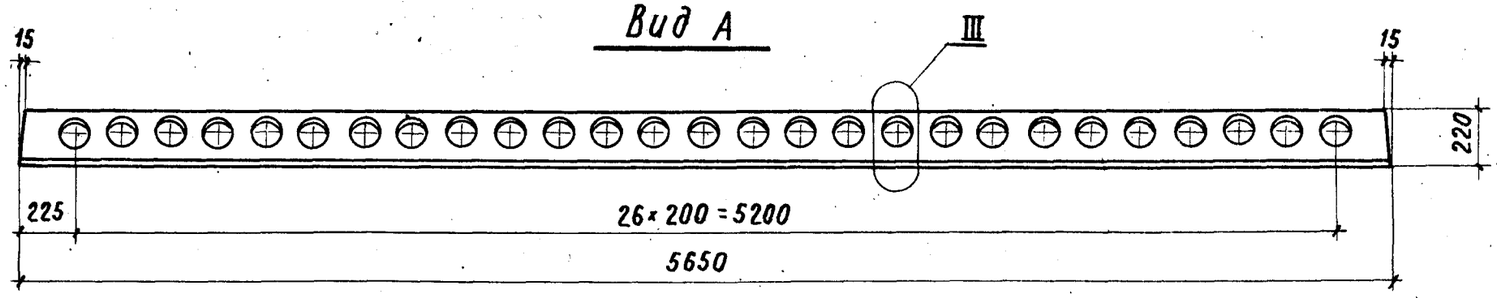

Вид Б

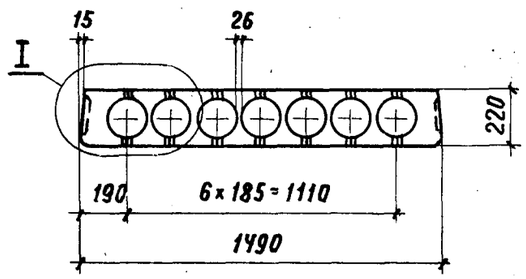

Вид В

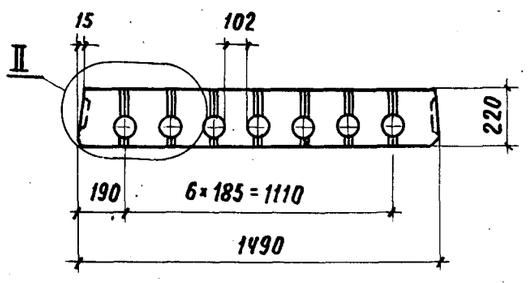

Узлы I ... IV см. док. 1.041.1-2.1.000У, лист 1.
Узел VII см. док. 1.041.1-2.1.000У, лист 2.
Узел XIII см. док. 1.041.1-2.1.000У, лист 3.

Нач.отд.	Кодыш		
Н.контр.	Белов		
Гл.инж.пр.	Белов		
Ст.инж.	Баранова		
Проверил	Бекетова		
Разраб.	Нежданова		

1.041.1-2.1.300 СБ

Плита рядовая
1490×5650 мм.
Сборочный чертеж.

Стадия	Масса	Масштаб
Р	2,6 / 2,1	1:25
Лист 1	Листов 2	

ЦНИИПРОМЗ[illegible]Й

Инв.№ подл. | Подпись и дата | Взам.инв.№

LAPAS

Армирование

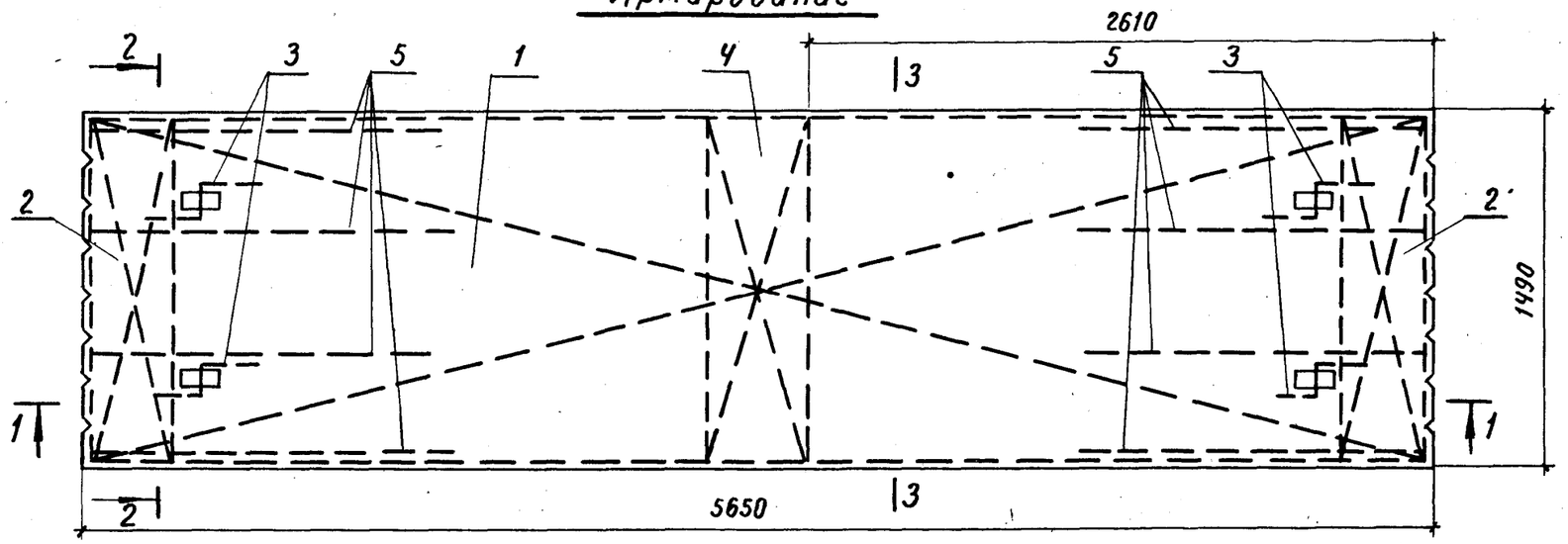

1-1

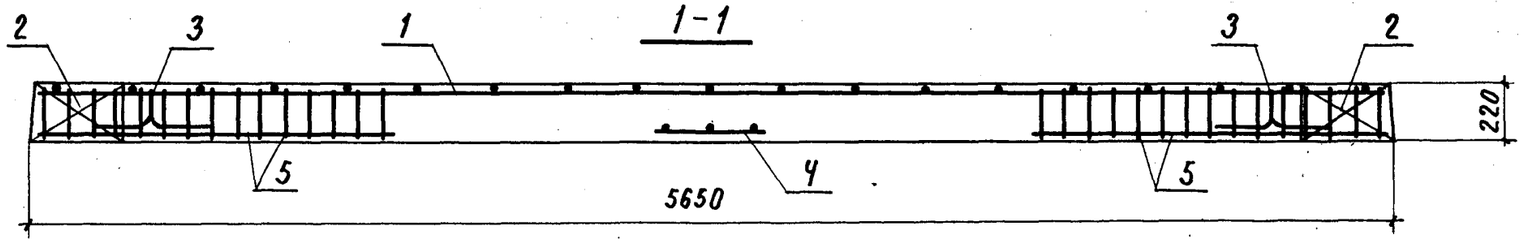

2-2

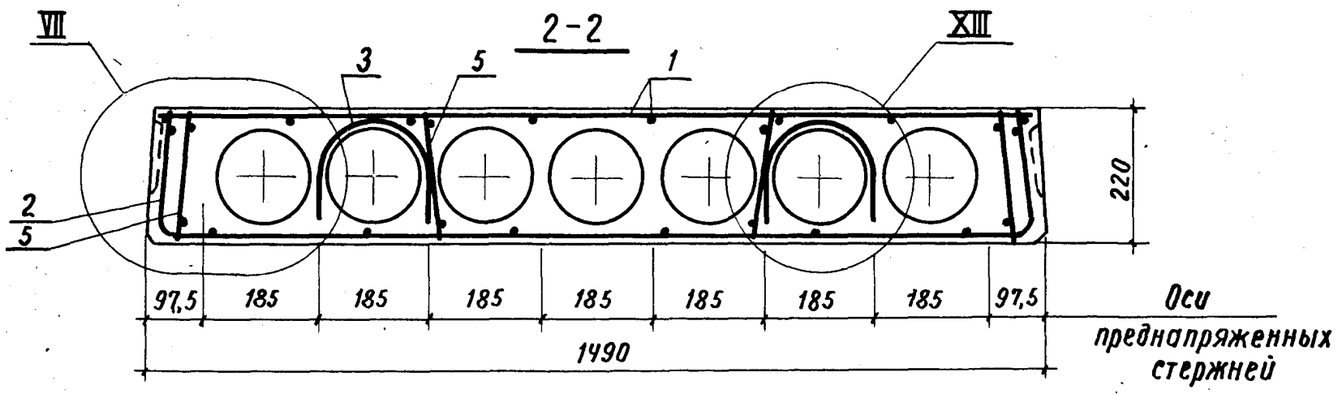

3-3

Рис.1

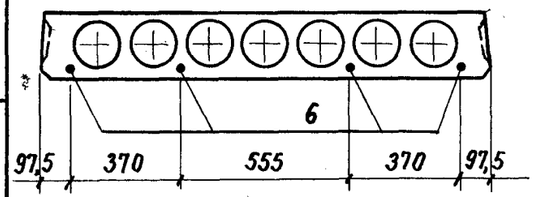

Рис.2

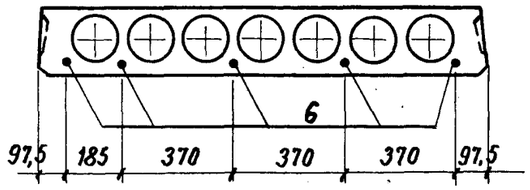

Рис.3

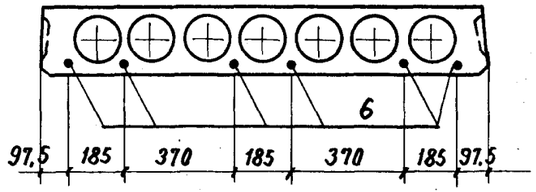

Обозначение	Марка изделия	Рис.
1.041.1-2.1.300	ПК-56.15-4АтIVС(АIV)т-б	2
-01	ПК56.15-6АтIVС(АIV)т-б	3
-02	ПК56.15-8АтIVС(АIV)т	2
-03	ПК56.15-10АтIVС(АIV)т	3
-04	ПК56.15-12АтIVС(АIV)т	2
-05	ПК56.15-16АтIVС(АIV)т	2
-06	ПК56.15-4АтV(АV)т-б	1
-07	ПК56.15-7АтV(АV)т-б	2
-08	ПК56.15-8АтV(АV)т	1
-09	ПК56.15-11АтV(АV)т	2
-10	ПК56.15-13АтV(АV)т	3
-11	ПК56.15-16АтV(АV)т	2
-12	ПК56.15-5АтIVС(АIV)п-б	2
-13	ПК56.15-7АтIVС(АIV)п	3
-14	ПК56.15-8АтIVС(АIV)п	2
-15	ПК56.15-11АтIVС(АIV)п	3
-16	ПК56.15-12АтIVС(АIV)п	2
-17	ПК56.15-16АтIVС(АIV)п	2
-18	ПК56.15-5АтV(АV)п-б	1
-19	ПК56.15-7АтV(АV)п	2
-20	ПК56.15-9АтV(АV)п	1
-21	ПК56.15-11АтV(АV)п	2
-22	ПК56.15-13АтV(АV)п	3
-23	ПК56.15-14АтV(АV)п	2
-24	ПК56.15-4АтIVС(АIV)т	2
-25	ПК56.15-6АтIVС(АIV)т	3
-26	ПК56.15-4АтV(АV)т	1
-27	ПК56.15-7АтV(АV)т	2
-28	ПК56.15-5АтIVС(АIV)п	2
-29	ПК56.15-5АтV(АV)п	1

Инв.№ подл. | Подпись и дата | Взам.инв.№

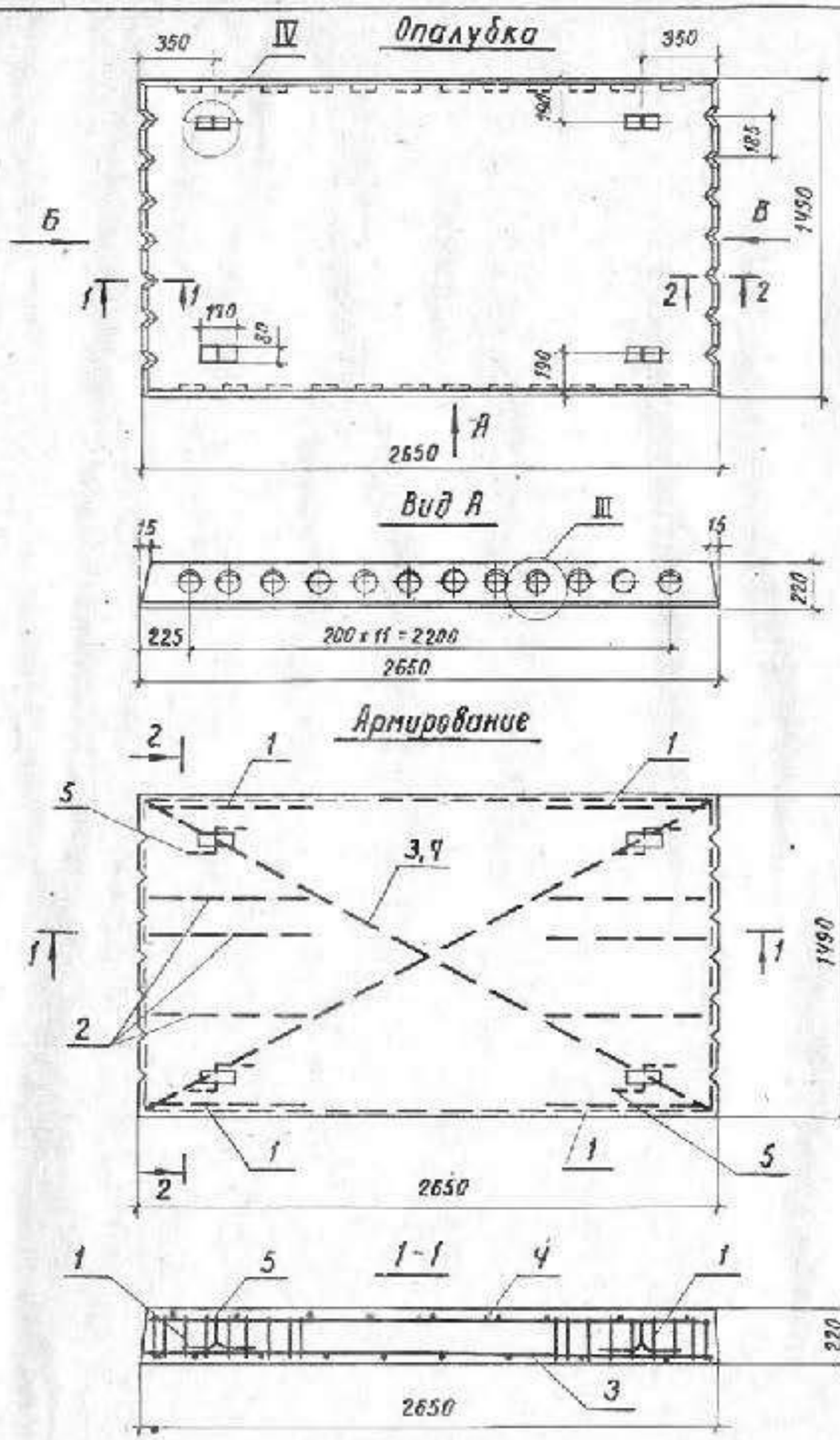

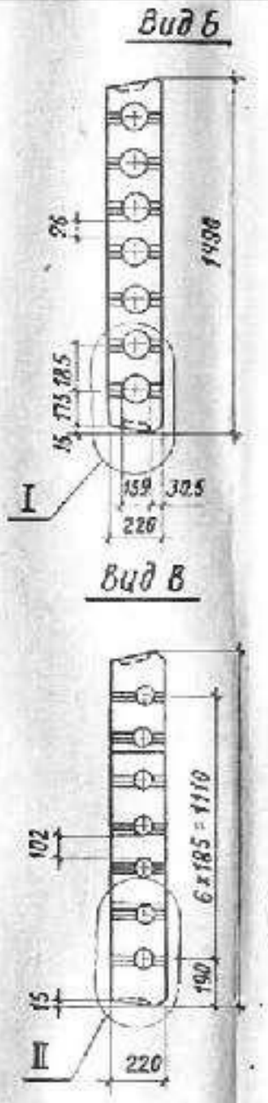

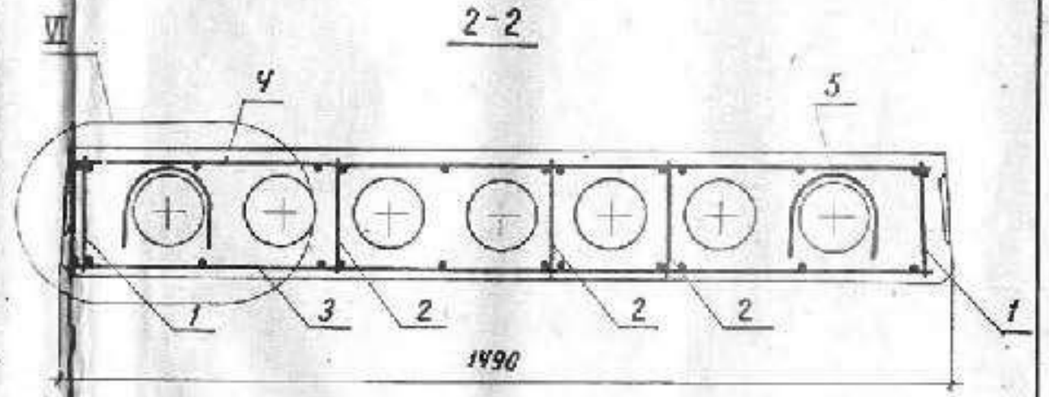

Обозначение	Марка изделия	Масса т
1.041.1 – 2.5. 2000	ЛК 27.15 – 4 А III Т	1,3
–01	ЛК 27.15 – 6 А III Т	
–02	ЛК 27.15 – 10 А III Т	
–03	ЛК 27.15 – 16 А III Т	
–04	ЛК 27.15 – 4 А III П	1,0
–05	ЛК 27.15 – 6 А III П	
–06	ЛК 27.15 – 10 А III П	
–07	ЛК 27.15 – 16 А III П	

Узлы I ... IV см. док. 1.041.1 – 2.5.0000 У, лист 1.

Узел VI – см. док. 1.041.1 – 2.5.0000 У, лист 2

		1.041.1 – 2.5.2000 СБ		
Нач. отд.	Ковыш	Плита рядовая 1490 x 2650 мм Сборочный чертеж	Стадия	Масса	Масштаб
Н. контр.	Белов		Р	см. табл.	
Гл. инжен.	Белов		Лист	Листов 1
Ст. инж.	Бекетова		ЦНИИПРОМЗДАНИЙ	
Провер.	Ясилевич			
Разраб.	Котова			

20004 13

VALSTYBĖS ĮMONĖ REGISTRŲ CENTRAS

Studentų g. 39, LT-08106 Vilnius, tel. +370 5 268 8262, el. p. info@registrucentras.lt
Duomenys kaupiami ir saugomi Juridinių asmenų registre, kodas 124110246

NEKILNOJAMOJO TURTO REGISTRO DUOMENŲ BAZĖS IŠRAŠAS
SU ISTORIJA

2025-11-10 10:48:57

1. Nekilnojamojo turto registre įregistruotas turtas:

Registro Nr.:	**44/208605**
Registro tipas:	**Žemės sklypas su statiniais**
Sudarymo data:	**2004-05-27**
Adresas:	**Plungė, A. Jucio g. 9**

2. Nekilnojamieji daiktai:

2.1.	**Žemės sklypas**
Unikalus daikto numeris:	**4400-0310-1704**
Žemės sklypo kadastro numeris ir kadastro vietovės pavadinimas:	**6854/0021:76 Plungės m. k.v.**
Daikto pagrindinė naudojimo paskirtis:	**Kita**
Žemės sklypo naudojimo būdas:	**Visuomeninės paskirties teritorijos**
Žemės sklypo plotas:	**0.2798 ha**
Užstatyta teritorija:	**0.2798 ha**
Žemės ūkio naudmenų našumo balas:	**31.3**
Matavimų tipas:	**Žemės sklypas suformuotas atliekant kadastrinius matavimus**
Vidutinė rinkos vertė:	**5710 Eur**

Vidutinės rinkos vertės nustatymo data:	**2004-05-25**
Kadastro duomenų nustatymo data:	**2004-04-08**

2.2.	**Pastatas - Administracinis pastatas**
Unikalus daikto numeris:	**4400-1767-7948**
Paskirties grupė:	**Administracinių**
Daikto pagrindinė naudojimo paskirtis:	**Administracinių**
Žymėjimas plane:	**1B3/gb**
Statybos pradžios metai:	**2008**
Statybos pabaigos metai:	**2008**
Papr. remonto pradžios metai:	**2020**
Papr. remonto pabaigos metai:	**2022**
Statinio kategorija:	**Neypatingasis**
Baigtumo procentas:	**100 %**
Šildymas:	**Bendroji centrinio šildymo sistema**
Vandentiekis:	**Komunalinis vandentiekis**
Nuotekų šalinimas:	**Komunalinis nuotekų šalinimas**
Dujos:	**Nėra**
Sienos:	**Metalas su karkasu**
Stogo danga:	**Bitumas**
Aukštų skaičius:	**3**
Bendras plotas:	**1135.77 kv. m**
Pagrindinis plotas:	**702.35 kv. m**
Tūris:	**4826 kub. m**
Užstatytas plotas:	**537.00 kv. m**
Koordinatė X:	**6198859**

Koordinatė Y:	**364817**
Atkūrimo sąnaudos (statybos vertė):	**801000 Eur**
Fizinio nusidėvėjimo procentas:	**24 %**
Atkuriamoji vertė:	**609000 Eur**
Atkūrimo sąnaudų (statybos vertės) ir atkuriamosios vertės nustatymo data:	**2022-02-23**
Vidutinė rinkos vertė:	**196000 Eur**
Vidutinės rinkos vertės nustatymo būdas:	**Masinis vertinimas**
Vidutinės rinkos vertės nustatymo data:	**2022-02-23**
Kadastro duomenų nustatymo data:	**2022-02-23**
Pastato (jo dalies) energinio naudingumo klasė:	**C**
Skaičiuojamosios šiluminės energijos sąnaudos pastatui (jo daliai) šildyti:	**70.67 kWh/m2/m.**

2.3.	**Kiti inžineriniai statiniai - Kiemo statiniai**
Aprašymas / pastabos:	**Pėsčiųjų takelis 1b, aikštelė 2b.**
Unikalus daikto numeris:	**4400-1767-8112**
Inžinerinio statinio grupė:	**Kiti inžineriniai statiniai**
Inžinerinio statinio pogrupis (paskirtis):	**Kitos paskirties**
Žymėjimas plane:	**k**
Statybos pradžios metai:	**2008**
Statybos pabaigos metai:	**2008**
Baigtumo procentas:	**100 %**
Atkūrimo sąnaudos (statybos vertė):	**73000 Eur**

Statybos pradžios metai:	**2008**
Statybos pabaigos metai:	**2008**
Baigtumo procentas:	**100 %**
Ilgis:	**59.87 m**
Medžiaga:	**Plastikas**
Nuotekų linijos reikšmė:	**Išvadinė**
Nuotekų linijos rūšis:	**Renkamoji**
Atkūrimo sąnaudos (statybos vertė):	**7740 Eur**
Atkuriamoji vertė:	**4300 Eur**
Atkūrimo sąnaudų (statybos vertės) ir atkuriamosios vertės nustatymo data:	**2020-01-31**
Vidutinė rinkos vertė:	**4300 Eur**
Vidutinės rinkos vertės nustatymo būdas:	**Atkuriamoji vertė**
Vidutinės rinkos vertės nustatymo data:	**2020-01-31**
Kadastro duomenų nustatymo data:	**2008-12-08**

3. Daikto priklausiniai iš kito registro: įrašų nėra

4. Nuosavybė:

4.1.	**Nuosavybės teisė**
Savininkas:	**LIETUVOS RESPUBLIKA, a.k. 111105555**
Daiktas:	**pastatas Nr. 4400-1767-7948, aprašytas p. 2.2.**
Įregistravimo pagrindas:	**2009-02-26 Statinio pripažinimo tinkamu naudoti aktas Nr. 12-09** **2022-04-13 Deklaracija apie statybos užbaigimą / paskirties pakeitimą Nr. ARCCR-100-220413-06158**
Įrašas galioja:	**Nuo 2022-04-14**

4.2.	**Nuosavybės teisė**
Savininkas:	**LIETUVOS RESPUBLIKA, a.k. 111105555**
Daiktas:	**kiti statiniai Nr. 4400-1767-8112, aprašyti p. 2.3.** **vandentiekio tinklai Nr. 4400-1767-7991, aprašyti p. 2.4.** **šilumos tinklai Nr. 4400-1767-8078, aprašyti p. 2.5.** **nuotekų šalinimo tinklai Nr. 4400-1767-8034, aprašyti p. 2.6.** **nuotekų šalinimo tinklai Nr. 4400-1767-8056, aprašyti p. 2.7.**
Įregistravimo pagrindas:	**2009-02-26 Statinio pripažinimo tinkamu naudoti aktas Nr. 12-09**
Įrašas galioja:	**Nuo 2009-04-07**

4.3.	**Nuosavybės teisė**
Savininkas:	**LIETUVOS RESPUBLIKA, a.k. 111105555**
Daiktas:	**žemės sklypas Nr. 4400-0310-1704, aprašytas p. 2.1.**
Įregistravimo pagrindas:	**2004-05-13 Apskrities viršininko įsakymas Nr. 1130**
Įrašas galioja:	**Nuo 2004-06-01**

4.4. **[X]**	**Nuosavybės teisė**
Savininkas:	**LIETUVOS RESPUBLIKA, a.k. 111105555**
Daiktas:	**pastatas Nr. 4400-1767-7948, aprašytas p. 2.2.**
Įregistravimo pagrindas:	**2009-02-26 Statinio pripažinimo tinkamu naudoti aktas Nr. 12-09**
Išregistravimo pagrindas:	**2022-04-13 Deklaracija apie statybos užbaigimą / paskirties pakeitimą Nr. ARCCR-100-220413-06158**
Įrašas galioja:	**Nuo 2009-04-07 iki 2022-04-14**

5. Valstybės ir savivaldybių žemės patikėjimo teisė:

5.1.	**Valstybinės žemės patikėjimo teisė**
Patikėtinis:	**Valstybės įmonė Turto bankas, a.k. 112021042**
Daiktas:	**žemės sklypas Nr. 4400-0310-1704, aprašytas p. 2.1.**
Įregistravimo pagrindas:	**2020-08-10 Perdavimo - priėmimo aktas Nr. 36MŽP-9-(14.36.114.)**
Įrašas galioja:	**Nuo 2020-08-25**

5.2. **[X]**	**Valstybinės žemės patikėjimo teisė**
Patikėtinis:	**Nacionalinė žemės tarnyba prie Aplinkos ministerijos, a.k. 188704927**
Daiktas:	**žemės sklypas Nr. 4400-0310-1704, aprašytas p. 2.1.**
Įregistravimo pagrindas:	**Žemės įstatymo pakeitimo ir papildymo įstatymas Nr. XI-912, 2010 m. birželio 18 d.**
Išregistravimo pagrindas:	**2020-08-10 Perdavimo - priėmimo aktas Nr. 36MŽP-9-(14.36.114.)**
Įrašas galioja:	**Nuo 2010-07-01 iki 2020-08-25**

5.3. **[X]**	**Valstybinės žemės patikėjimo teisė**
Patikėtinis:	**Telšių apskrities viršininko administracija, a.k. 188608067**
Daiktas:	**žemės sklypas Nr. 4400-0310-1704, aprašytas p. 2.1.**
Įregistravimo pagrindas:	**2004-05-13 Apskrities viršininko įsakymas Nr. 1130**
Išregistravimo pagrindas:	**Žemės įstatymo pakeitimo ir papildymo įstatymas Nr. XI-912, 2010 m. birželio 18 d.**
Įrašas galioja:	**Nuo 2004-06-01 iki 2010-07-01**

6. Kitos daiktinės teisės:

6.1.	**Turto patikėjimo teisė**
Patikėtinis:	**Valstybės įmonė Turto bankas, a.k. 112021042**

Daiktas:	**pastatas Nr. 4400-1767-7948, aprašytas p. 2.2.**
Įregistravimo pagrindas:	**2019-12-31 Perdavimo - priėmimo aktas Nr. A6-692(15.35-23.3)** **2022-04-13 Deklaracija apie statybos užbaigimą / paskirties pakeitimą Nr. ARCCR-100-220413-06158**
Įrašas galioja:	**Nuo 2022-04-14**

6.2.	**Turto patikėjimo teisė**
Patikėtinis:	**Valstybės įmonė Turto bankas, a.k. 112021042**
Daiktas:	**kiti statiniai Nr. 4400-1767-8112, aprašyti p. 2.3.** **vandentiekio tinklai Nr. 4400-1767-7991, aprašyti p. 2.4.** **šilumos tinklai Nr. 4400-1767-8078, aprašyti p. 2.5.** **nuotekų šalinimo tinklai Nr. 4400-1767-8034, aprašyti p. 2.6.** **nuotekų šalinimo tinklai Nr. 4400-1767-8056, aprašyti p. 2.7.**
Įregistravimo pagrindas:	**2019-12-31 Perdavimo - priėmimo aktas Nr. A6-692(15.35-23.3)**
Įrašas galioja:	**Nuo 2020-01-31**

6.3. **[X]**	**Turto patikėjimo teisė**
Patikėtinis:	**Valstybės įmonė Turto bankas, a.k. 112021042**
Daiktas:	**pastatas Nr. 4400-1767-7948, aprašytas p. 2.2.**
Įregistravimo pagrindas:	**2019-12-31 Perdavimo - priėmimo aktas Nr. A6-692(15.35-23.3)**
Išregistravimo pagrindas:	**2022-04-13 Deklaracija apie statybos užbaigimą / paskirties pakeitimą Nr. ARCCR-100-220413-06158**
Įrašas galioja:	**Nuo 2020-01-31 iki 2022-04-14**

6.4. **[X]**	**Turto patikėjimo teisė**

2025 m. gruodžio 29 d. Įsakymas Nr. D-2025-39

DĖL STATINIO EKSPERTIZĖS VADOVŲ PASKYRIMO

Vadovaujantis 2025 m. gruodžio 29 d. statinio dalinės ekspertizės paslaugų sutartimi Nr. CPO370649, į s a k a u :

1. Nuo 2025 m. gruodžio 30 d. paskirti atlikti ir perduoti administracinės paskirties pastato (unikalus Nr. 4400-1767-7948), adresu Plungė, A. Jucio g. 9, stogų dalinę ekspertizę Nr. 25-44E (užsakovas VĮ „Turto bankas“):

1.1. Statinio ekspertizės vadovu ir statinio ekspertizės dalies (konstrukcijų) vadovu paskirti Rimantą Mockų, kvalifikacijos atestatų Nr. 6771 ir 22975.

1.2. Ekspertizės vadovo padėjėju – statinio projekto dalies (konstrukcijų) vadovą Tomą Roller, kvalifikacijos atestato Nr. 30314.

Direktorius Rimantas Mockus (j.)

Susipažinau:

R. Mockus T. Roller

Rangovas	
Pavadinimas	**UAB "Baltų būstas"**
Kodas	**300822550**
Adresas	**Kretingos Plento g. 15**
El. Paštas	**info@baltubustas.lt**

Teisės dokumentas			
Numeris	**7402**	Ar galioja	**Taip**
Pirmą kartą išduotas	**2013-04-25**		

Suteikta teisė	
Nuo 2013-04-25 iki 2015-11-30	Suteikiama teisė būti statinio dalies ekspertizės rangovu. Statiniai: gyvenamieji ir negyvenamieji pastatai; kultūros paveldo statiniai. Statinio ekspertizės darbų sritys: konstrukcijų.
Nuo 2015-11-30 iki 2019-06-28	Suteikiama teisė būti statinio dalies ekspertizės rangovu. Statiniai: gyvenamieji ir negyvenamieji pastatai; inžineriniai tinklai: vandentiekio, nuotekų šalinimo; kiti inžineriniai statiniai; kultūros paveldo statiniai. Statinio ekspertizės darbų sritys: konstrukcijų.
Nuo 2019-06-28	Suteikiama teisė būti statinio ekspertizės rangovu. Statiniai: gyvenamieji ir negyvenamieji pastatai, inžineriniai tinklai (vandentiekio, nuotekų šalinimo), kiti inžineriniai statiniai, taip pat minėti statiniai, esantys kultūros paveldo objekto teritorijoje, jo apsaugos zonoje ir kultūros paveldo vietovėje. Statinio ekspertizės darbų sritys: konstrukcijų.

SSVA
STATYBOS SEKTORIAUS
VYSTYMO AGENTŪRA

Viešoji įstaiga • kodas 305997589 • Linkmenų g. 28-1, LT-08217 Vilnius
tel. +370-700-15100 • el. p. agentura@ssva.lt • www.ssva.lt

Išrašas iš statybos specialistų kvalifikacijos atestatų ir teisės pripažinimo dokumentų registro

SPECIALISTAS	
Vardas, pavardė:	**Rimantas Mockus**

TEISĖS DOKUMENTAS			
Numeris:	**6771**	Ar galioja:	**TAIP**
Pirmą kartą išduotas:	**1997-12-16**		
Dokumento tipas:	Kvalifikacijos atestatas		

SUTEIKTA TEISĖ	
Nuo 2013-11-29 iki 2015-05-22	Suteikta teisė eiti statinio ekspertizės vadovo pareigas. Statiniai: gyvenamieji ir negyvenamieji pastatai; susisiekimo komunikacijos: vandens uostų statiniai; kiti statiniai.
Nuo 2015-05-22 iki 2018-12-12	Suteikta teisė eiti statinio ekspertizės vadovo pareigas. Statiniai: gyvenamieji ir negyvenamieji pastatai; susisiekimo komunikacijos: vandens uostų statiniai; inžineriniai tinklai: vandentiekio ir nuotekų šalinimo; hidrotechnikos statiniai; kiti inžineriniai statiniai.
Nuo 2018-12-12	Suteikta teisė eiti statinio ekspertizės vadovo pareigas. Statiniai: gyvenamieji ir negyvenamieji pastatai, susisiekimo komunikacijos (vandens uostų statiniai), inžineriniai tinklai (vandentiekio ir nuotekų šalinimo), hidrotechnikos statiniai, kiti inžineriniai statiniai, taip pat minėti statiniai, esantys kultūros paveldo objekto teritorijoje, jo apsaugos zonoje, kultūros paveldo vietovėje.

KVALIFIKACIJOS TOBULINIMAS / TPD PATVIRTINIMAS	
2019-02-27	Pateikti kvalifikacijos tobulinimą įrodantys dokumentai pripažinti tinkamais.
2024-02-27	Pateikti kvalifikacijos tobulinimą įrodantys dokumentai pripažinti tinkamais.

Duomenys atnaujinti: 2024-07-18. Paieškos data: 2024-07-18.

Išrašas atspausdintas: .....

Išrašą atspausdino: .....
(vardas, pavardė, parašas)

SSVA
STATYBOS SEKTORIAUS VYSTYMO AGENTŪRA

Viešoji įstaiga • kodas 305997589 • Linkmenų g. 28-1, LT-08217 Vilnius
tel. (8 5) 275 7927 • el. p. agentura@ssva.lt • www.ssva.lt

Išrašas iš statybos specialistų kvalifikacijos atestatų ir teisės pripažinimo dokumentų registro

SPECIALISTAS	
Vardas, pavardė:	**Rimantas Mockus**

TEISĖS DOKUMENTAS			
Numeris:	**22975**	Ar galioja:	**TAIP**
Pirmą kartą išduotas:	**2008-10-31**		
Dokumento tipas:	Kvalifikacijos atestatas		

SUTEIKTA TEISĖ	
Nuo 2013-10-31 iki 2018-12-12	Suteikta teisė eiti ypatingo statinio projekto dalies vadovo, ypatingo statinio projekto dalies vykdymo priežiūros vadovo ir statinio dalies ekspertizės vadovo pareigas. Statiniai: gyvenamieji ir negyvenamieji pastatai, inžineriniai tinklai, kiti statiniai. Projekto dalis: konstrukcijų. Statinio dalies ekspertizės darbo sritis: konstrukcijų.
Nuo 2018-12-12	Suteikta teisė eiti ypatingojo statinio projekto dalies vadovo, ypatingojo statinio projekto dalies vykdymo priežiūros vadovo ir statinio dalies ekspertizės vadovo pareigas. Statiniai: gyvenamieji ir negyvenamieji pastatai, inžineriniai tinklai, hidrotechnikos statiniai, kiti inžineriniai statiniai, taip pat minėti statiniai, esantys kultūros paveldo objekto teritorijoje, jo apsaugos zonoje, kultūros paveldo vietovėje. Projekto dalis: konstrukcijų. Statinio dalies ekspertizės darbo sritis: konstrukcijų.

KVALIFIKACIJOS TOBULINIMAS / TPD PATVIRTINIMAS	
2018-11-02	Pateikti kvalifikacijos tobulinimą įrodantys dokumentai pripažinti tinkamais.
2023-11-07	Pateikti kvalifikacijos tobulinimą įrodantys dokumentai pripažinti tinkamais.

Duomenys atnaujinti: 2023-11-08. Paieškos data: 2023-11-13.

Išrašas atspausdintas: .....

Išrašą atspausdino: .....
(vardas, pavardė, parašas)

Specialistas	
Vardas, Pavardė	**Tomas Roller**

Teisės dokumentas			
Numeris	**30314**	Ar galioja	**Taip**
Pirmą kartą išduotas	**2012-11-30**		
Dokumento tipas	Kvalifikacijos atestatas		

Suteikta teisė	
Nuo 2012-11-30 iki 2017-06-12	Suteikta teisė eiti ypatingo statinio projekto dalies vadovo ir ypatingo statinio projekto dalies vykdymo priežiūros vadovo pareigas. Statiniai: gyvenamieji ir negyvenamieji pastatai, inžineriniai tinklai, kiti statiniai. Projekto dalis: konstrukcijų.
Nuo 2017-06-12 iki 2025-11-26	Suteikta teisė eiti ypatingojo statinio projekto dalies vadovo ir ypatingojo statinio projekto dalies vykdymo priežiūros vadovo pareigas. Statiniai: gyvenamieji ir negyvenamieji pastatai, inžineriniai tinklai, hidrotechnikos statiniai, kiti inžineriniai statiniai. Projekto dalis: konstrukcijų.
Nuo 2025-11-26	Suteikta teisė eiti ypatingojo statinio projekto dalies vadovo ir ypatingojo statinio projekto dalies vykdymo priežiūros vadovo pareigas. Statiniai: pastatai (gyvenamieji ir negyvenamieji), inžineriniai tinklai, hidrotechnikos statiniai, kiti inžineriniai statiniai, taip pat minėti statiniai, esantys kultūros paveldo objekto teritorijoje, jo apsaugos zonoje, kultūros paveldo vietovėje. Projekto dalis: konstrukcijų.

KVALIFIKACIJOS TOBULINIMAS / TPD PATVIRTINIMAS	
2018-09-26	Pateikti kvalifikacijos tobulinimą įrodantys dokumentai pripažinti tinkamais.
2023-10-11	Pateikti kvalifikacijos tobulinimą įrodantys dokumentai pripažinti tinkamais.

Statinio (dalies) ekspertizės rangovo civilinės atsakomybės privalomojo draudimo liudijimas

Serija, Nr. / Series, No.: PCAD2410018

Draudimo grupė / Insurance group: Bendrosios civilinės atsakomybės draudimas **Draudimo rūšis / Insurance type:** Statinio (dalies) ekspertizės rangovo civilinės atsakomybės privalomasis draudimas

Apdrausta pagal Statinio (dalies) ekspertizės rangovo civilinės atsakomybės privalomojo draudimo taisykles (patvirtintos Lietuvos Banko valdybos 2022-03-31 nutarimu Nr. 03-61, paskelbtos TAR, 2022-03-31, Nr.6534, įsigaliojusios nuo 2022-05-01), su vėlesniais pakeitimais. Taisyklės skelbiamos https://www.compensa.lt/bendroji-civiline-atsakomybe//#dokumentai.

Draudimo laikotarpis nuo / Period of Insurance from **2026-03-25 00:00 iki** / to **2027-03-24 24:00** Išdavimo data / Date: 2026-03-03

Liudijimo tipas / Type of policy	Pratęstas / Renewed

Draudėjas / Policyholder: BALTŲ BŪSTAS, UAB, įmonės kodas 300822550, LT100003198410, Kretingos Plento g. 15, LT-96105 Gargždai

Draudimo objektas / Object of Insurance

Draudimo objektas yra draudėjo turtiniai interesai, susiję su draudėjo civiline atsakomybe už žalą, padarytą tretiesiems asmenims, kuri atsirado draudimo sutarties galiojimo metu ir šalių nustatytu laikotarpiu, kuris negali būti trumpesnis už Civilinio kodekso 6.698 straipsnio 1 dalies 1 punkte nustatytą garantinį terminą, dėl netinkamai atliktų statinių (dalių) ekspertizių, kai ekspertizės rangovų darbai ar jų dalys buvo perduoti užsakovams draudimo sutarties galiojimo laikotarpiu ir statinio (dalies) ekspertizės darbų rangos sutartys buvo pasirašytos po statinio (dalies) ekspertizės rangovo civilinės atsakomybės privalomojo draudimo sutarties įsigaliojimo dienos.

Draudimo suma vienam draudžiamajam įvykiui / Sum insured for one event	**Draudimo suma visam laikotarpiui /** Aggregate limit	**Besąlyginė išskaita kiekvienam draudžiamajam įvykiui /** Unconditional deductible amount for each and every claim
289.600,00 EUR	289.600,00 EUR	2.900,00 EUR

Papildomos sąlygos / Additional conditions

Bet kokie šiame dokumente esantys taisymai yra niekiniai ir negalioja / Any corrections in this document are null and void.
1. Draudikas ir draudėjas susitaria, kad Statinio (dalies) ekspertizės rangovo civilinės atsakomybės privalomojo draudimo taisyklių 6 punkte numatytas šalių nustatytas laikotarpis yra 5 metai.
2. Draudėjas pasirašydamas arba apmokėdamas draudimo sutartį, aiškiai ir vienareikšmiškai pareiškia, kad jam nėra pareikšti jokie reikalavimai ir/ar pretenzijos dėl vykdomos veiklos, taip pat draudėjui nėra žinomos jokios aplinkybės dėl kurių gali būti pareikšti tokie reikalavimai ir / ar pretenzijos dėl vykdomos veiklos. Šio pareiškimo atitikimas tikrovei yra esminė sąlyga, kuriai esant draudikas sutinka sudaryti šią draudimo sutartį. Paaiškėjus, kad šis pareiškimas neatitinka tikrovei, tai yra laikoma esminiu draudimo sutarties sąlygų pažeidimu, kuriam esant draudikui neatsiranda jokia piniginė prievolė, įskaitant prievolę mokėti draudimo išmoką.
Už šios draudimo sutarties sudarymą draudimo produktų platintojas/Draudiko darbuotojas iš Draudiko gaus komisinį atlygį, kuris yra sudedamoji draudimo įmokos dalis.

Draudikas / Insurer:
ADB „Compensa Vienna Insurance Group“

Skundų dėl draudiko ar tarpininko veiklos, taip pat ginčų ne teisme nagrinėjimo tvarka pateikiama atstovybėse ar https://www.compensa.lt / Procedures for the handling of complaints regarding the activities of the insurer or mediator, as well as out-of-court, settlement of disputes shall be provided at the representative offices or https://www.compensa.lt

Draudėjas / Policyholder:
Sumokėjimas pagal sutartį už draudimo paslaugas laikomas Draudėjo patvirtinimu, kad jis:
• susipažino su draudimo taisyklėmis https://www.compensa.lt/bendroji-civiline-atsakomybe//#dokumentai, jų turinys jam aiškus ir gavo jų kopiją;
• susipažino su Privatumo politika https://www.compensa.lt/privatumo-politika/;
• visa draudimo liudijime, jo prieduose bei prašyme sudaryti draudimo sutartį (jei jis pildomas) nurodyta informacija yra tiksli ir teisinga;
• sutinka sudaryti draudimo sutartį nurodytomis sąlygomis.

Pardavimų departamento vadovas
DAINIUS BALTINAS

ADB Compensa Vienna Insurance Group
Draudimo sutartims
3

Draudimo sutartis sudaryta tarpininkaujant:
SOCIALINĖS GARANTIJOS, UADBB, tel. 065634051 865634051, el. p. info@socgarantijos.lt
Draudiko atstovo Vardas Pavardė, spaudas bei parašas

BALTŲ BŪSTAS, UAB, įmonės kodas: 300822550
Draudėjo (jo atstovo) Vardas, Pavardė, parašas (draudimo sutartį sudarant elektroninių ryšių priemonėmis, ji galioja be Draudėjo parašo)

COMPENSA
VIENNA INSURANCE GROUP

Statinio (dalies) ekspertizės rangovo civilinės atsakomybės privalomojo draudimo liudijimas

Serija, Nr. / Series, No.: PCAD2410018

Mokėtina suma / Total amount: **2 500,00 EUR**
Draudimo įmoka / Insurance premium: 2 272,73 EUR*
Saugumo įnašas / Security contribution: 227,27 EUR
* įskaitant tarpininkui mokamą komisinį atlygį

Draudimo liudijimas turi visus privalomus PVM sąskaitai–faktūrai rekvizitus ir yra laikomas PVM sąskaita–faktūra / The insurance policy has all the details of the VAT invoice and is treated as the VAT invoice. Draudimo įmokos PVM neapmokestinamos (LR PVM ĮSTATYMAS 27 str.) / Insurance premiums are not charged with VAT tax (LR VAT law 27 clause).
Mokėjimą galite atlikti / Payment can be made to:
SEB BANKAS, AB, banko kodas 70440, a.s. Nr. LT237044060001247492
SWEDBANK, AB, banko kodas 73000, a.s. Nr. LT107300010000024999
LUMINOR BANK, AB, banko kodas 40100, a.s. Nr. LT732140030000013077
SVARBU! Pavedimo laukelyje „Mokėjimo paskirtis" prašome nurodyti: PCAD2410018

Mokėjimai ir jų terminai / Payment terms and sums:
1. 2026-03-25 – 2 500,00 EUR

Draudikas neužtikrins draudimo apsaugos, nemokės draudimo išmokų, neteiks kitų paslaugų pagal šią sutartį, jei tai prieštarauja bet kokioms tarptautinėms sankcijoms, draudimams ar apribojimams pagal Jungtinių Tautų rezoliucijas, prekybos ar ekonomines sankcijas, Europos Sąjungos, Lietuvos Respublikos, Jungtinės Karalystės ar Jungtinių Amerikos Valstijų įstatymus ir kitus teisės aktus (su sąlyga, kad tai nepažeidžia Draudikui taikytino reguliavimo ar nacionalinės teisės). / No Insurer shall be deemed to provide cover and no Insurer shall be liable to pay any claim or provide any benefit hereunder to the extent that this would expose that Insurer to any sanction, prohibition or restriction under United Nations resolutions or the trade or economic sanctions, laws or regulations of the European Union, the Republic of Lithuania, the United Kingdom or the United States of America (provided that this does not violate any regulation or specific national law applicable to the Insurer).

Draudikas / Insurer:
ADB „Compensa Vienna Insurance Group"

Skundų dėl draudiko ar tarpininko veiklos, taip pat ginčų ne teisme nagrinėjimo tvarka pateikiama atstovybėse ar https://www.compensa.lt / Procedures for the handling of complaints regarding the activities of the insurer or mediator, as well as out-of-court, settlement of disputes shall be provided at the representative offices or https://www.compensa.lt

Draudėjas / Policyholder:
Sumokėjimas pagal sutartį už draudimo paslaugas laikomas Draudėjo patvirtinimu, kad jis:
• susipažino su draudimo taisyklėmis https://www.compensa.lt/bendroji-civiline-atsakomybe//#dokumentai, jų turinys jam aiškus ir gavo jų kopiją;
• susipažino su Privatumo politika https://www.compensa.lt/privatumo-politika/;
• visa draudimo liudijime, jo prieduose bei prašyme sudaryti draudimo sutartį (jei jis pildomas) nurodyta informacija yra tiksli ir teisinga;
• sutinka sudaryti draudimo sutartį nurodytomis sąlygomis.

Pardavimų departamento vadovas
DAINIUS BALTINAS

ADB Compensa Vienna Insurance Group
Draudimo sutartims
3

Draudimo sutartis sudaryta tarpininkaujant:
SOCIALINĖS GARANTIJOS, UADBB, tel. 065634051
865634051, el. p. info@socgarantijos.lt

Draudiko atstovo Vardas Pavardė, spaudas bei parašas

BALTŲ BŪSTAS, UAB, įmonės kodas: 300822550

Draudėjo (jo atstovo) Vardas, Pavardė, parašas (draudimo sutartį sudarant elektroninių ryšių priemonėmis, ji galioja be Draudėjo parašo)